iqus System® Messebau

iqus System®

iqus System® Display

... alles aus einer Hand!

Inhaltsverzeichnis

Inhaltsverzeichnis	Seite
Vorwort	3
Schraubenarten	4
Irus-Verbinder	5 - 22
Irus-Verbinder-Zubehör	23 - 26
Irus-Flexi-Long	27 - 30
Irus-Flexi-Long-Zubehör	31 - 32
Anwendungsbeispiele Flexi-Long	33 - 36
Anwendungsbeispiele Verbinder Messebau	37
Anwendungsbeispiele Verbinder Glasbau	38
Anwendungsbeispiele Verbinder Displays	39
Flexi-Quick Einzelprodukte	40 - 49
Flexi-Quick Grund-, Anbaumodule mit Platten	50 - 57
Flexi-Quick Kabinen mit Platten	58 - 59
Aufbaumöglichkeiten für einen Messestand	60 - 64
Flexi-Quick Messebauzubehör	65 - 66
Info-, Prospektständer	67 - 69
Plakat-, Info-, Stellwände	70 - 73
Flexi-Quick Messewürfel-, und Türme mit Platten	74 - 77
Flexi-Quick Messestände mit Platten	78 - 87
Flexi-Quick Grund-, Anbaumodule, Blende, Kabine, Messestände, Messewürfel und Türme mit Stoffbahnen	88 - 95

Vorwort

... ist inzwischen durch die vielfältigen Verbindertypen bzw. auch durch die verschiedenen starken Nutweiten sowie durch die unterschiedlichen Klemmschrauben (Stahlklemmschrauben = für Platten; Kunststoffklemmschrauben = für Glas) zu einem universellen Verbindersystem geworden.
Nutweiten von 3-16 mm sind durch den Einsatz verschiedener Verbindertypen möglich.Hartschaum,- Holz,- Glas,- Metall,- sowie Verbundplatten lassen sich mühelos untereinander sowie auch mit einander verbinden. Durch den Einsatz verschiedenen Klemmschrauben (Stahl oder Kunststoff) lassen sich z.B. Glas,- mit sonstigen Platten perfekt verbinden.

i . . . ndividuell

i . . . obust

i . . . niversell

i . . . impel

Das System läßt sich mit wenigen Handgriffen und je nach Objektgröße von nur einer Person montieren.
Das Irus-Flexi-Long wurde zum 01.01.09 als Erweiterungsmodul zu den Irus-Verbindern hinzugefügt.
Galerie,- Stell,- und Trennwände, sowie spezielle Bauweisen lassen sich hervorragend mit Irus-System realisieren.
...eine weitere Entwicklung zu unserem bestehenden Sortiment ist das „Irus-Flexi-Quick“. Dies ermöglicht nun auch Messestände einfach und schnell mit nur einem Werkzeug auf-, und abzubauen. Es ist kein anbohren einzelner Platten notwendig. Einfach die Platte in die Nut einlassen. Auch die Plattenauswahl kann jeweils selber entschieden werden.
Ob Hartschaum,- Holz,- Glas,- Metall,- oder Verbundplatten. All diese können mit bis zu 6 mm Plattenstärken verwendet werden.
Die Lagerhaltung ist auf ein Minimun reduziert. Jedes Bauteil hat eine Maximale Länge von 1250mm. Somit sind alle Aluminiumprofile in unserer neuen Verpackung Bestens untergebracht.
Durch die Kombination Flexi-Long und Flexi-Quick sind auch Galerie,- Stell,- und Trennwände, sowie spezielle Bauweisen hervorragend zu realisieren.
Mit den verschiedenen Irus-Verbindern lassen sich nun die Inneneinrichtungen eines Messestandes je nach Wunsch ausgestalten. Ob Thekenbau, Ablagen, Abtrennungen oder sonstige Objekte.
Die Irus-Baureihen sind aufeinander abgestimmt. Alle Irus-Verbinder lassen sich mit dem Flexi-Long kombinieren.

Schraubenarten

Durch den Einsatz verschiedener Klemmschrauben M 10x6 , M 10x8, M 12x8, M 12x10 lassen sich Plattenstärken von 3-5 mm, 5-8 mm, 8-10mm, 10-13 mm und 13-16 mm klemmen.

Klemmschraube
M 10 x 8

für Plattenstärken 3-5 mm

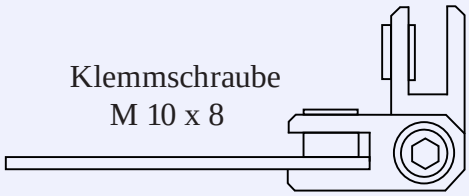

Klemmschraube
M 10 x 6

für Plattenstärken 5-8 mm

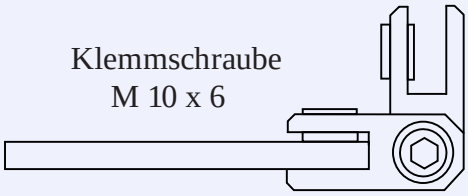

Klemmschraube
M 10 x 6

für Plattenstärken 8-10 mm

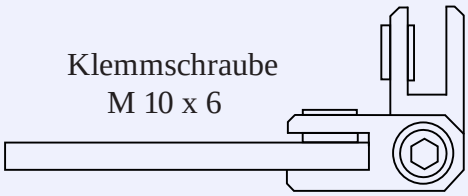

Die Stahlklemmschrauben sind geeignet für Verbindungen mit Platten aller Art. (Außer Glas)

Klemmschraube
M 12 x 10

für Plattenstärken 10-13 mm

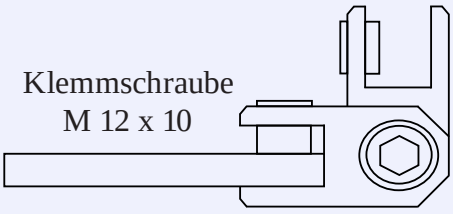

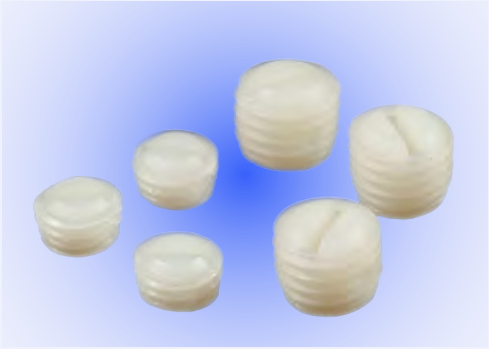

Für Glasplatten empfehlen wir unsere Kunststoffklemmschrauben.

Klemmschraube
M 12 x 8

für Plattenstärken 13-16 mm

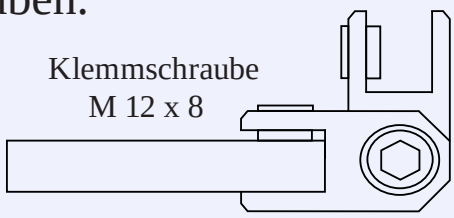

Irus - Verbinder

Mittelverbinder 180°

Material: Aluminium
Oberfläche: silberfarbig eloxiert E6/EV1
Gewicht: 65 gr.
Lagerartikel

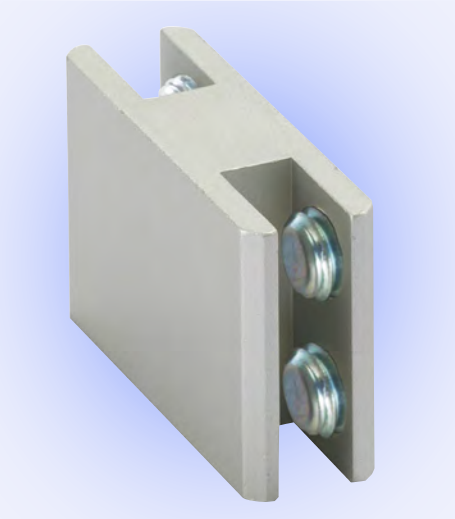

für Plattenstärken von 3 - 10 mm

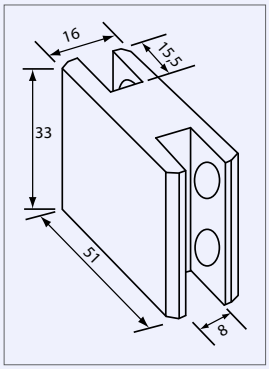

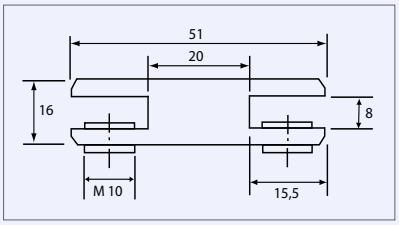

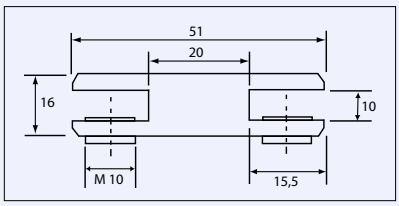

Klemmschraube / Plattenstärken	Artikelnummer
Stahlklemmschrauben / von 3 - 5 mm	*00.005*
Stahlklemmschrauben / von 5 - 8 mm	*00.105*
Stahlklemmschrauben / von 8 - 10 mm	*00.205*
Kunststoff-klemmschrauben / von 3 - 5 mm	*01.005*
Kunststoff-klemmschrauben / von 5 - 8 mm	*01.105*
Kunststoff-klemmschrauben / von 8 - 10 mm	*01.205*

„Unser Tipp“

Durch ausklinken der Platten können Zwischenräume geschlossen werden.

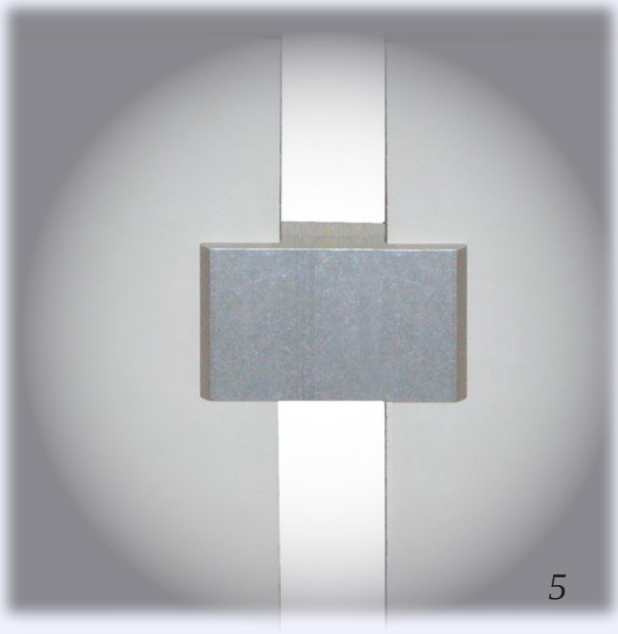

Irus - Produkte

Plattenabschlußverbinder

Material: Aluminium
Oberfläche: silberfarbig eloxiert E6/EV1
Gewicht: 25 gr.
Lagerartikel

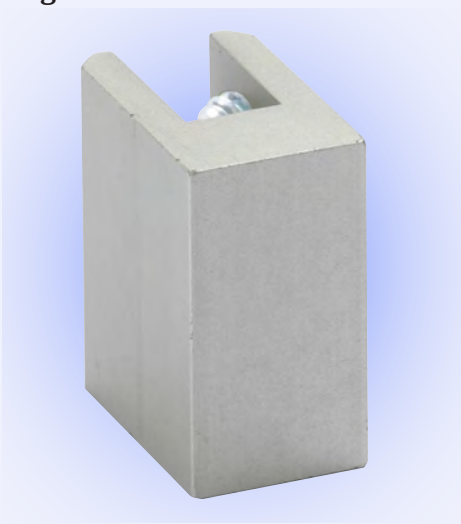

für Plattenstärken von 3 - 10 mm

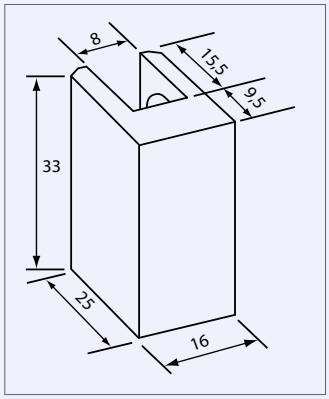

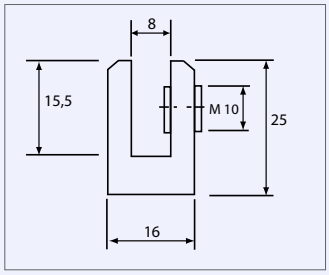

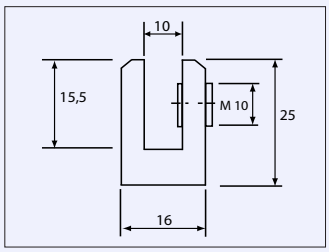

Plattenabschlußverbinder

Material: Aluminium
Oberfläche: silberfarbig eloxiert E6/EV1
Gewicht: 85 gr.
Lagerartikel

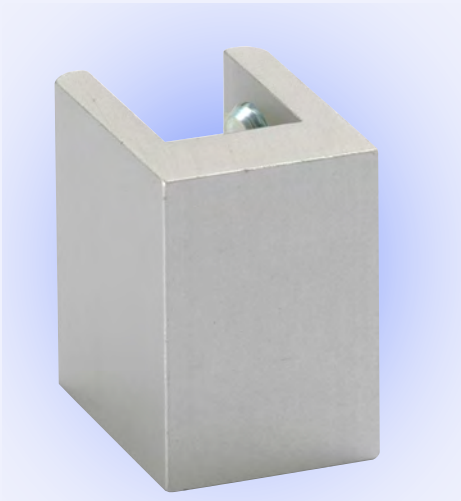

für Plattenstärken von 10 - 16 mm

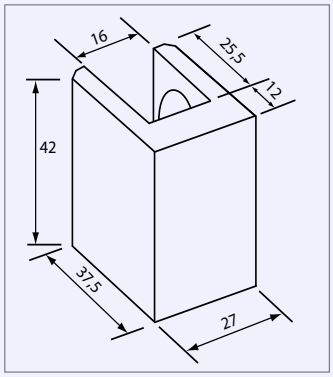

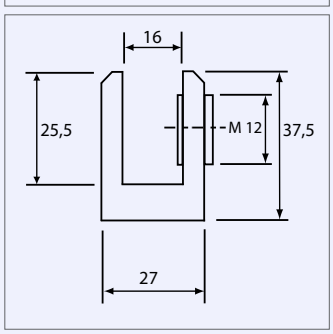

Klemmschraube / Plattenstärken	Artikelnummer
Stahlklemmschrauben / von 3 - 5 mm	*00.007*
Stahlklemmschrauben / von 5 - 8 mm	*00.107*
Stahlklemmschrauben / von 8 - 10 mm	*00.207*
Kunststoff-klemmschrauben / von 3 - 5 mm	*01.007*
Kunststoff-klemmschrauben / von 5 - 8 mm	*01.107*
Kunststoff-klemmschrauben / von 8 - 10 mm	*01.207*
Stahlklemmschrauben / von 10 - 13 mm	*00.307*
Stahlklemmschrauben / von 13 - 16 mm	*00.407*
Kunststoff-klemmschrauben / von 10 - 13 mm	*01.307*
Kunststoff-klemmschrauben / von 13 - 16 mm	*01.407*

Wandanschluß

Material: Aluminium
Oberfläche: silberfarbig eloxiert E6/EV1
Gewicht: 25 gr.
Lagerartikel

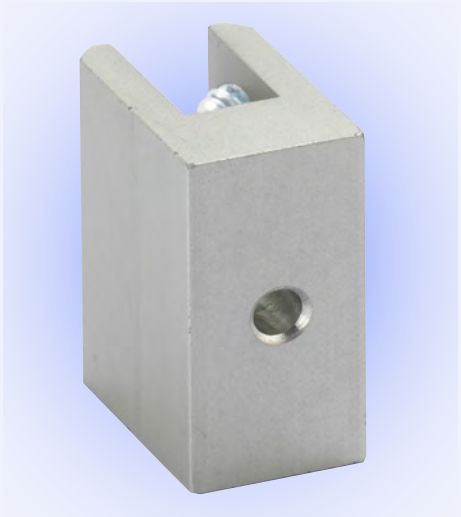

für Plattenstärken von 3 - 10 mm

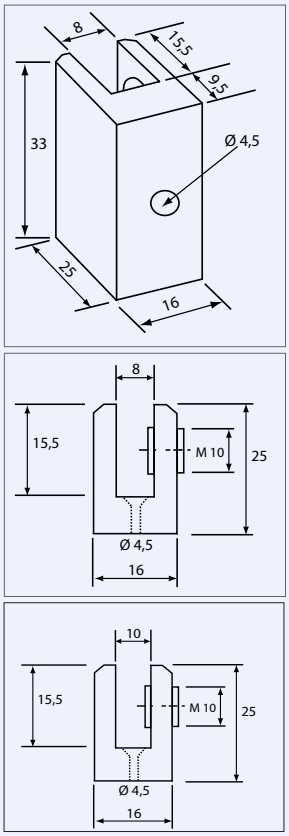

Klemmschraube / Plattenstärken	Artikelnummer
Stahlklemmschrauben / von 3 - 5 mm	*00.009*
Stahlklemmschrauben / von 5 - 8 mm	*00.109*
Stahlklemmschrauben / von 8 - 10 mm	*00.209*
Kunststoff-klemmschrauben / von 3 - 5 mm	*01.009*
Kunststoff-klemmschrauben / von 5 - 8 mm	*01.109*
Kunststoff-klemmschrauben / von 8 - 10 mm	*01.209*
Stahlklemmschrauben / von 10 - 13 mm	*00.309*
Stahlklemmschrauben / von 13 - 16 mm	*00.409*
Kunststoff-klemmschrauben / von 10 - 13 mm	*01.309*
Kunststoff-klemmschrauben / von 13 - 16 mm	*01.409*

Wandanschluß

Material: Aluminium
Oberfläche: silberfarbig eloxiert E6/EV1
Gewicht: 85 gr.
Lagerartikel

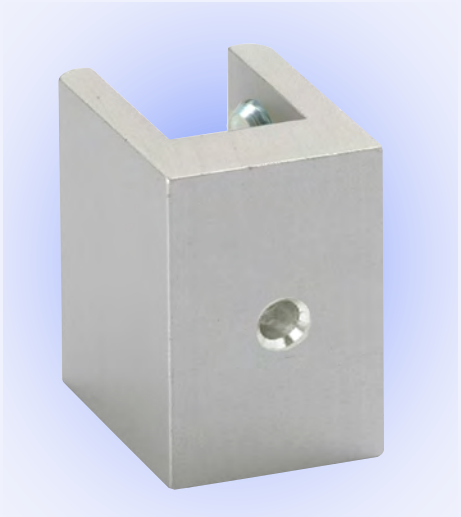

für Plattenstärken von 10 - 16 mm

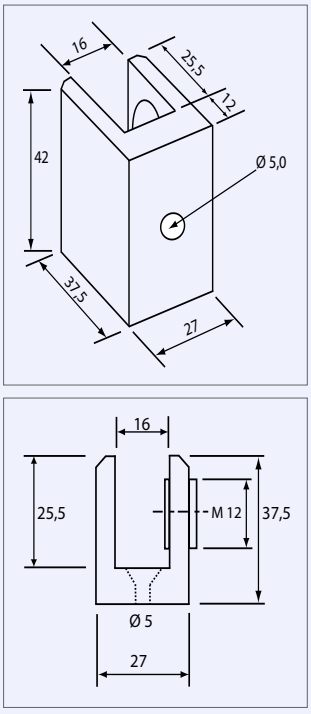

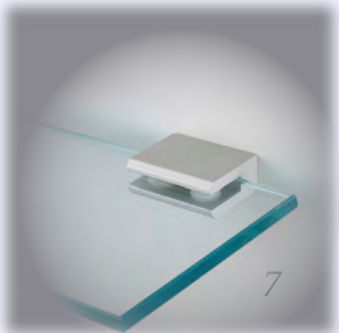

Irus - Produkte

Wandanschluß

Material: Aluminium
Oberfläche: silberfarbig eloxiert E6/EV1
Gewicht: 50 gr.
Lagerartikel

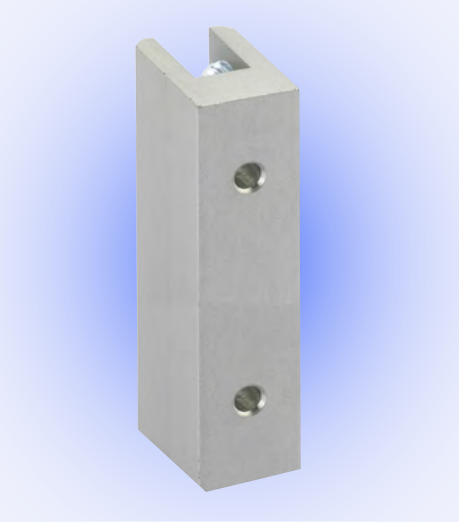

für Plattenstärken von 3 - 8 mm

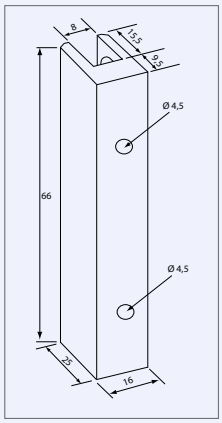

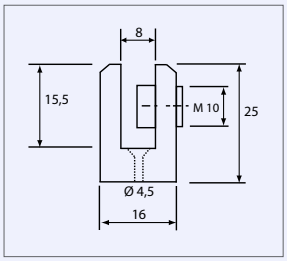

Klemmschraube / Plattenstärken	Artikelnummer
Stahlklemmschrauben / von 3 - 5 mm	*00.010*
Stahlklemmschrauben / von 5 - 8 mm	*00.110*
Kunststoff-klemmschrauben / von 3 - 5 mm	*01.010*
Kunststoff-klemmschrauben / von 5 - 8 mm	*01.110*

Wandanschluß

Material: Aluminium
Oberfläche: silberfarbig eloxiert E6/EV1
Gewicht: 75 gr.
Lagerartikel

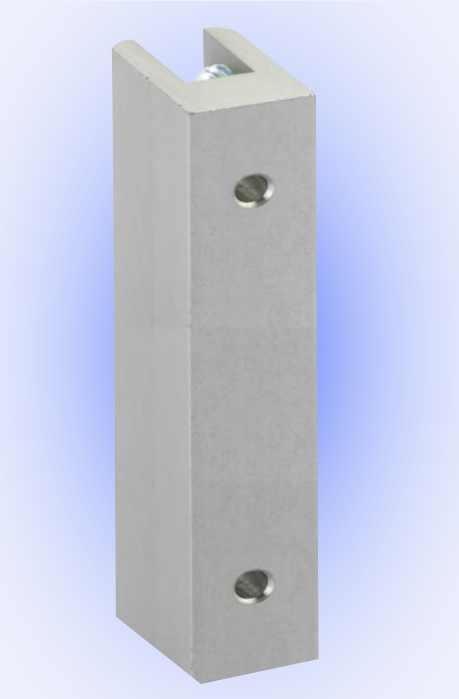

für Plattenstärken von 3 - 8 mm

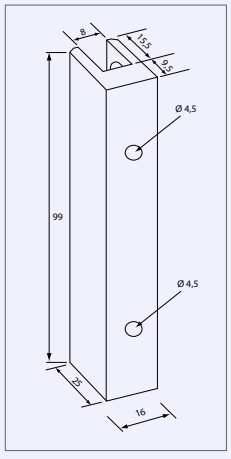

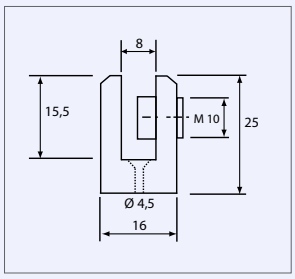

Klemmschraube / Plattenstärken	Artikelnummer
Stahlklemmschrauben / von 3 - 5 mm	*00.011*
Stahlklemmschrauben / von 5 - 8 mm	*00.111*
Kunststoff-klemmschrauben / von 3 - 5 mm	*01.011*
Kunststoff-klemmschrauben / von 5 - 8 mm	*01.111*

Irus - Produkte

Grundelement Typ T

Material: Aluminium
Oberfläche: silberfarbig eloxiert E6/EV1
Gewicht: 35 gr.
Lagerartikel

für Plattenstärken von 3 - 10 mm

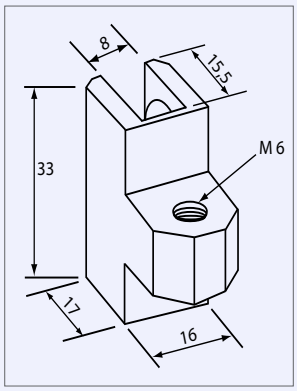

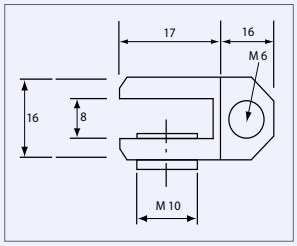

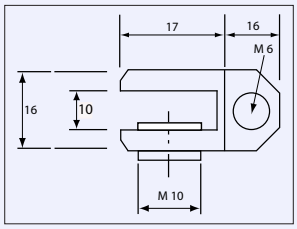

Klemmschraube / Plattenstärken	Artikelnummer
Stahlklemmschrauben / von 3 - 5 mm	*00.002*
Stahlklemmschrauben / von 5 - 8 mm	*00.102*
Stahlklemmschrauben / von 8 - 10 mm	*00.202*
Kunststoff-klemmschrauben / von 3 - 5 mm	*01.002*
Kunststoff-klemmschrauben / von 5 - 8 mm	*01.102*
Kunststoff-klemmschrauben / von 8 - 10 mm	*01.202*
Stahlklemmschrauben / von 10 - 13 mm	*00.302*
Stahlklemmschrauben / von 13 - 16 mm	*00.402*
Kunststoff-klemmschrauben / von 10 - 13 mm	*01.302*
Kunststoff-klemmschrauben / von 13 - 16 mm	*01.402*

Grundelement Typ T

Material: Aluminium
Oberfläche: silberfarbig eloxiert E6/EV1
Gewicht: 45 gr.
Lagerartikel

für Plattenstärken von 10 - 16 mm

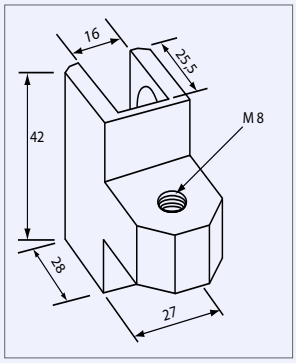

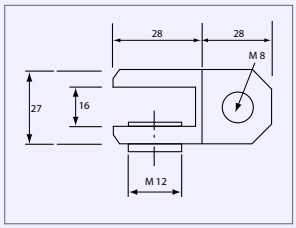

Irus - Produkte

90° Verbinder

Material: Aluminium
Oberfläche: silberfarbig eloxiert E6/EV1
Gewicht: 55 gr.
Lagerartikel

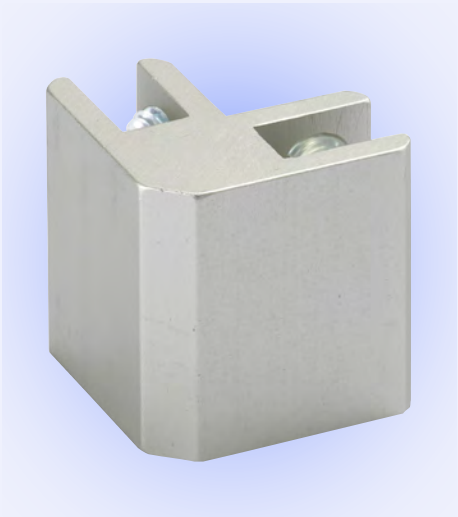

für Plattenstärken von 3 - 8 mm

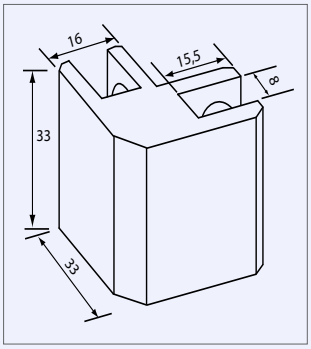

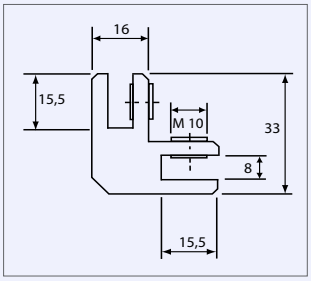

Klemmschraube / Plattenstärken	Artikelnummer
Stahlklemmschrauben / von 3 - 5 mm	*20.000*
Stahlklemmschrauben / von 5 - 8 mm	*20.100*
Kunststoff-klemmschrauben / von 3 - 5 mm	*21.000*
Kunststoff-klemmschrauben / von 5 - 8 mm	*21.100*

„Unser Tipp“

Verwenden Sie für Glasplatten unsere Kunststoffklemmschrauben.

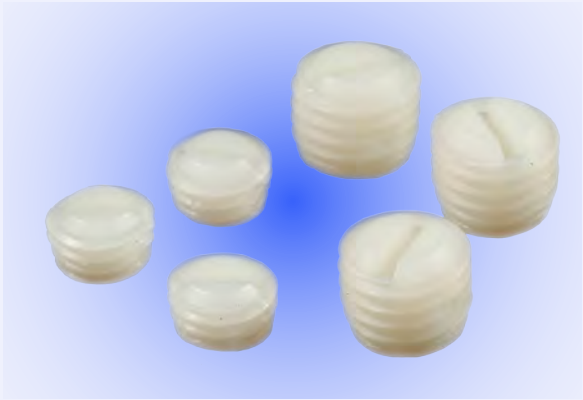

Irus - Produkte

Winkelverbinder

fertig montiert, stufenlos einstellbar (90° - 270°)
Material: Aluminium
Oberfläche: silberfarbig eloxiert E6/EV1
Gewicht: 65 gr.
Lagerartikel

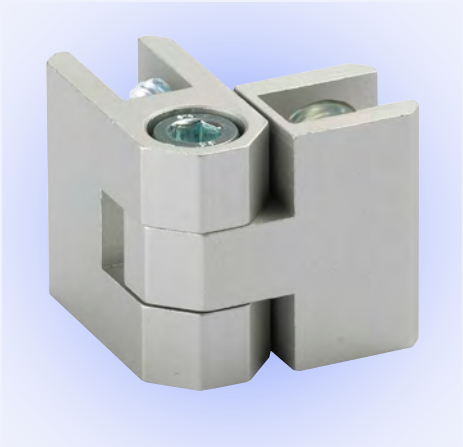

für Plattenstärken von 3 - 10 mm

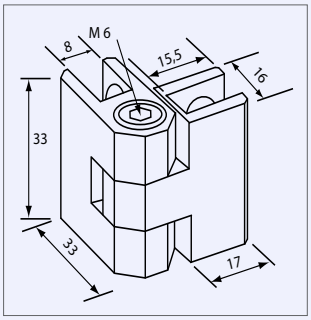

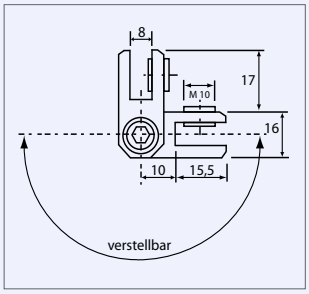

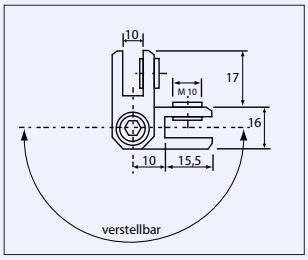

Winkelverbinder

fertig montiert, stufenlos einstellbar (90° - 270°)
Material: Aluminium
Oberfläche: silberfarbig eloxiert E6/EV1
Gewicht: 185 gr.
Lagerartikel

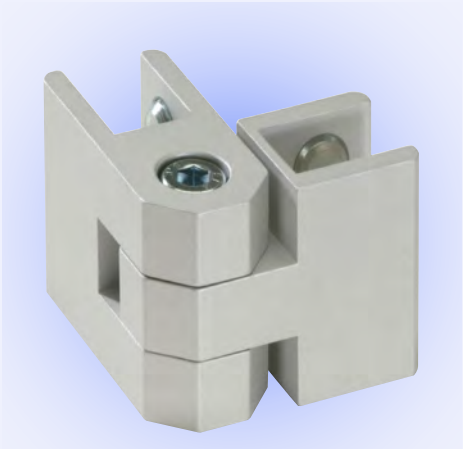

für Plattenstärken von 10 - 16 mm

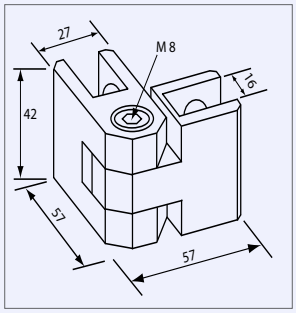

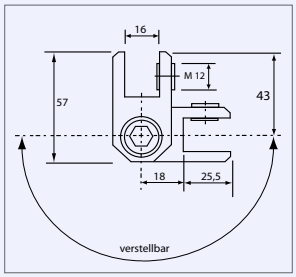

Klemmschraube / Plattenstärken	Artikelnummer
Stahlklemmschrauben / von 3 - 5 mm	*20.001*
Stahlklemmschrauben / von 5 - 8 mm	*20.101*
Stahlklemmschrauben / von 8 - 10 mm	*20.201*
Kunststoff-klemmschrauben / von 3 - 5 mm	*21.001*
Kunststoff-klemmschrauben / von 5 - 8 mm	*21.101*
Kunststoff-klemmschrauben / von 8 - 10 mm	*21.201*
Stahlklemmschrauben / von 10 - 13 mm	*20.301*
Stahlklemmschrauben / von 13 - 16 mm	*20.401*
Kunststoff-klemmschrauben / von 10 - 13 mm	*21.301*
Kunststoff-klemmschrauben / von 13 - 16 mm	*21.401*

Irus - Produkte

Scharnier

fertig montiert, beweglich (90° - 270°)
Material: Aluminium
Oberfläche: silberfarbig eloxiert E6/EV1
Gewicht: 65 gr.
Lagerartikel

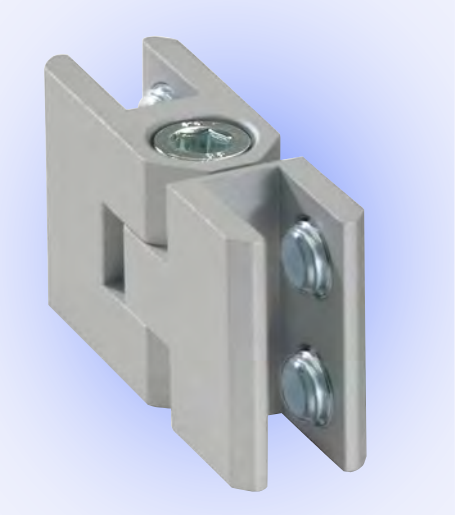

für Plattenstärken von 3 - 10 mm

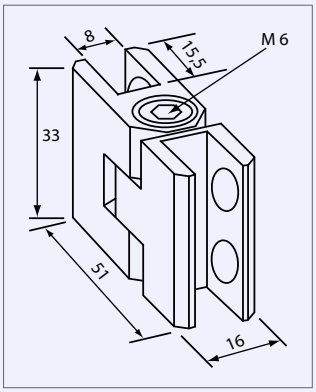

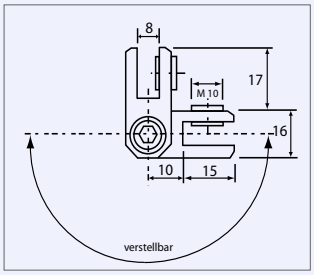

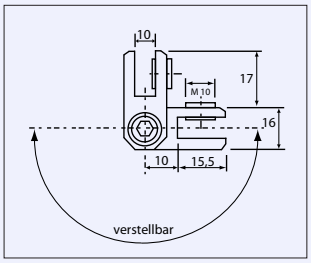

Klemmschraube / Plattenstärken	Artikelnummer
Stahlklemmschrauben / von 3 - 5 mm	*20.002*
Stahlklemmschrauben / von 5 - 8 mm	*20.102*
Stahlklemmschrauben / von 8 - 10 mm	*20.202*
Kunststoff-klemmschrauben / von 3 - 5 mm	*21.002*
Kunststoff-klemmschrauben / von 5 - 8 mm	*21.102*
Kunststoff-klemmschrauben / von 8 - 10 mm	*21.202*

„Unser Tipp“

Verbinden Sie jeweils 2 Platten mit-einander in dem Sie den Verbinder in der Mitte zweier Platten fixieren.

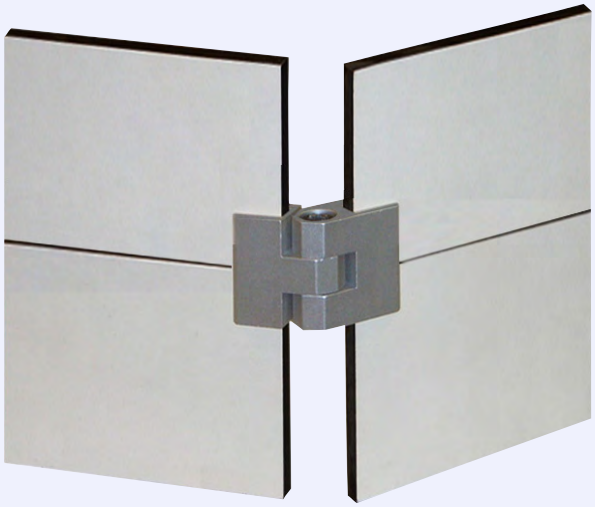

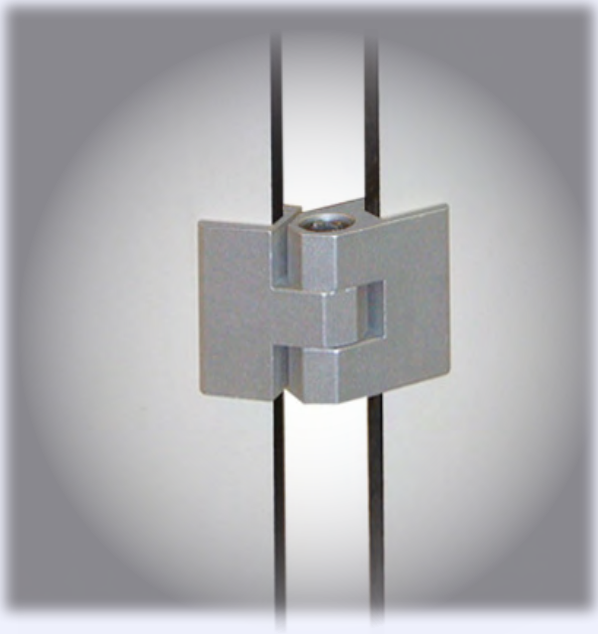

Irus - Produkte

Schnapper

fertig montiert, beweglich (90° - 270°)
Material: Aluminium
Oberfläche: silberfarbig eloxiert E6/EV1
Gewicht: 65 gr.
Lagerartikel

für Plattenstärken von 3 - 8 mm

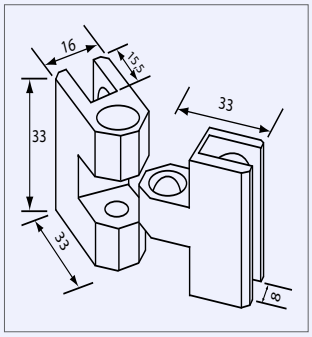

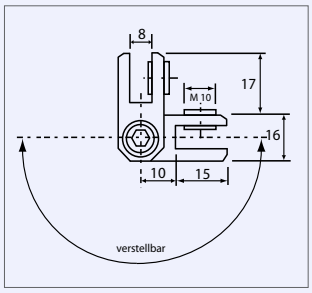

Klemmschraube / Plattenstärken	Artikelnummer
Stahlklemmschrauben / von 3 - 5 mm	*20.003*
Stahlklemmschrauben / von 5 - 8 mm	*20.103*
Kunststoff-klemmschrauben / von 3 - 5 mm	*21.003*
Kunststoff-klemmschrauben / von 5 - 8 mm	*21.103*

Ob Glas-, Kunststoff-, Hartfaser-, PVC-, oder Holzplatten!

Alles ist möglich um es miteinander zu verbinden.

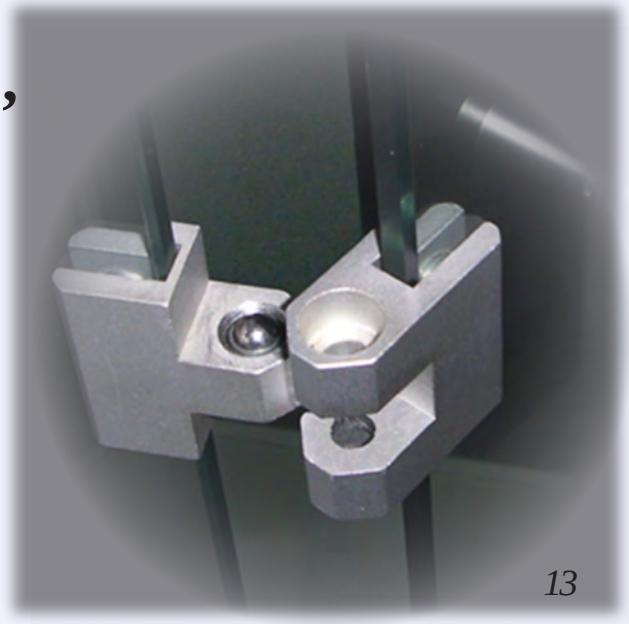

Irus - Produkte

Kreuzverbinder

fertig montiert
Material: Aluminium
Oberfläche: silberfarbig eloxiert E6/EV1
Gewicht: 75 gr.
Lagerartikel

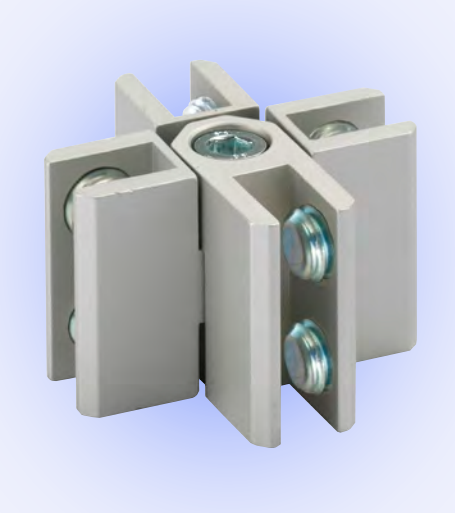

für Plattenstärken von 3 - 8 mm

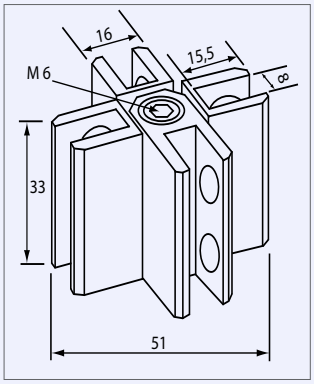

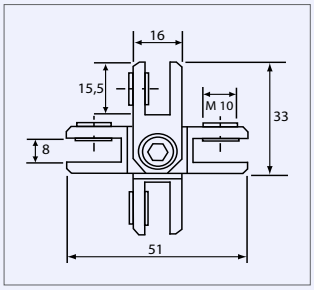

Klemmschraube / Plattenstärken	Artikelnummer
Stahlklemmschrauben / von 3 - 5 mm	*20.005*
Stahlklemmschrauben / von 5 - 8 mm	*20.105*
Kunststoff-klemmschrauben / von 3 - 5 mm	*21.005*
Kunststoff-klemmschrauben / von 5 - 8 mm	*21.105*

Es ist generell kein anbohren von Platten nötig.

Dreier-Verbinder beweglich

fertig montiert, stufenlos einstellbar (120° - 180°)
Material: Aluminium
Oberfläche: silberfarbig eloxiert E6/EV1
Gewicht: 65 gr.
Lagerartikel

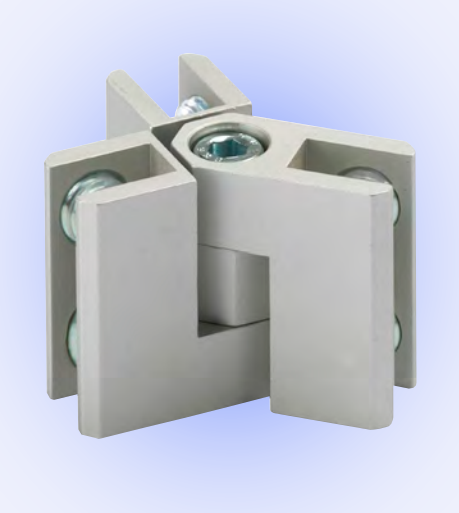

für Plattenstärken von 3 - 8 mm

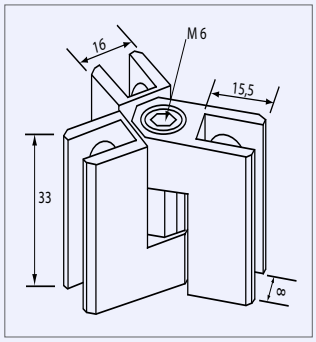

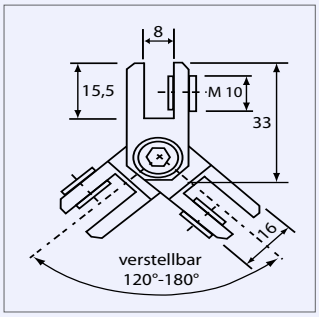

Klemmschraube / Plattenstärken	Artikelnummer
Stahlklemmschrauben / von 3 - 5 mm	*20.006*
Stahlklemmschrauben / von 5 - 8 mm	*20.106*
Kunststoff-klemmschrauben / von 3 - 5 mm	*21.006*
Kunststoff-klemmschrauben / von 5 - 8 mm	*21.106*

„Unser Tipp“

Verwenden Sie auf der einen Seite Kunststoff-klemmschrauben für Glas und auf der anderen Seite Stahlklemmschrauben für sonstige Platten.

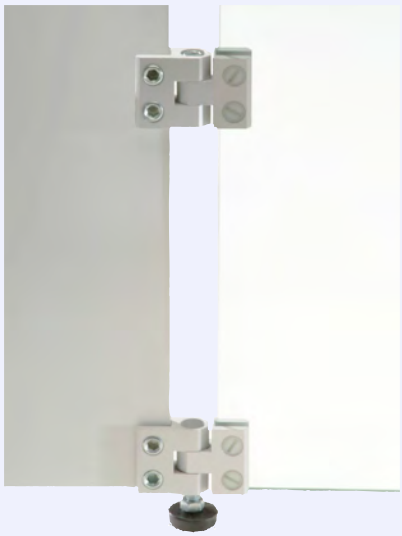

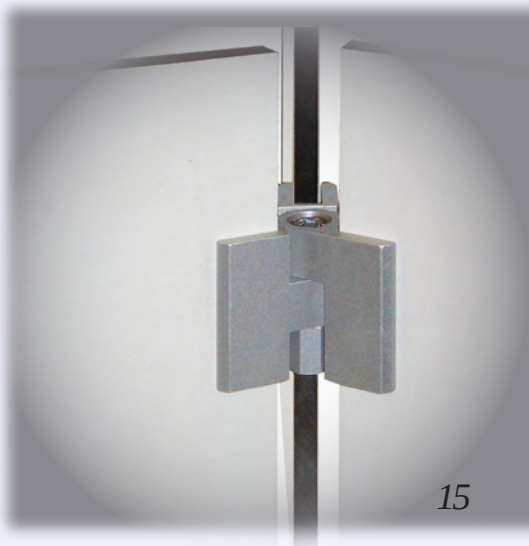

Irus - Produkte

Multifunktionsverbinder

fertig montiert, stufenlos einstellbar (0° - 360°)
Material: Aluminium
Oberfläche: silberfarbig eloxiert E6/EV1
Gewicht: 75 gr.
Lagerartikel

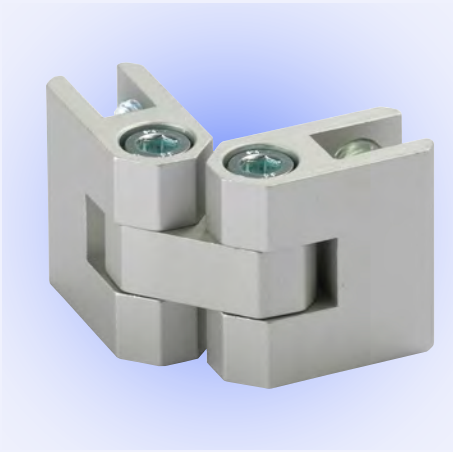

für Plattenstärken von 3 - 10 mm

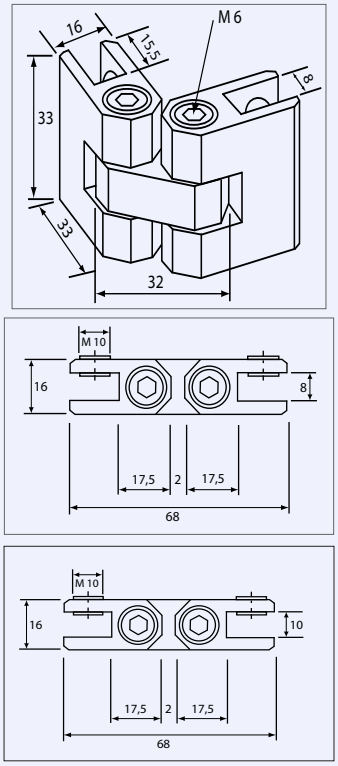

Klemmschraube / Plattenstärken	Artikelnummer
Stahlklemmschrauben / von 3 - 5 mm	*20.007*
Stahlklemmschrauben / von 5 - 8 mm	*20.107*
Stahlklemmschrauben / von 8 - 10 mm	*20.207*
Kunststoff-klemmschrauben / von 3 - 5 mm	*21.007*
Kunststoff-klemmschrauben / von 5 - 8 mm	*21.107*
Kunststoff-klemmschrauben / von 8 - 10 mm	*21.207*
Stahlklemmschrauben / von 10 - 13 mm	*20.307*
Stahlklemmschrauben / von 13 - 16 mm	*20.407*
Kunststoff-klemmschrauben / von 10 - 13 mm	*21.307*
Kunststoff-klemmschrauben / von 13 - 16 mm	*21.407*

Multifunktionsverbinder

fertig montiert, stufenlos einstellbar (0° - 360°)
Material: Aluminium
Oberfläche: silberfarbig eloxiert E6/EV1
Gewicht: 285 gr.
Lagerartikel

für Plattenstärken von 10 - 16 mm

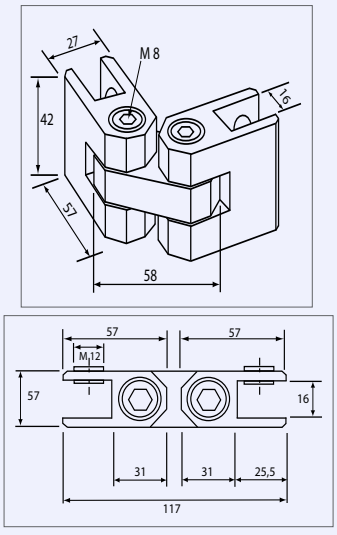

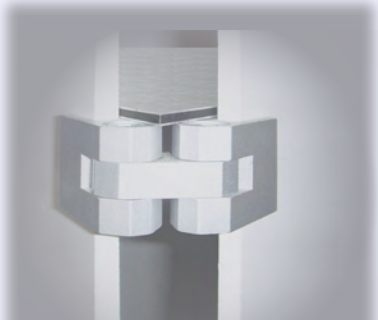

Dreier-Verbinder starr

fertig montiert
Material: Aluminium
Oberfläche: silberfarbig eloxiert E6/EV1
Gewicht: 65 gr.
Lagerartikel

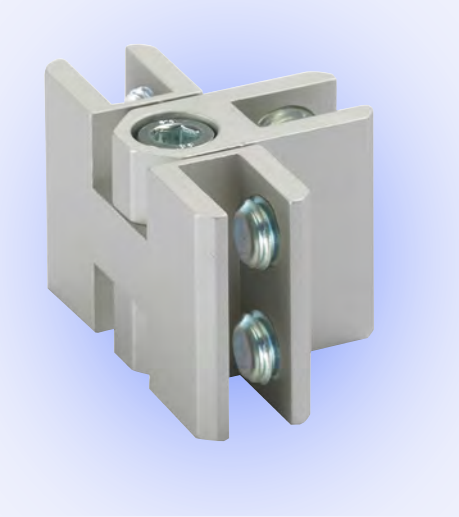

für Plattenstärken von 3 - 8 mm

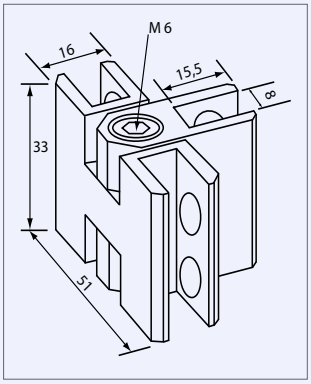

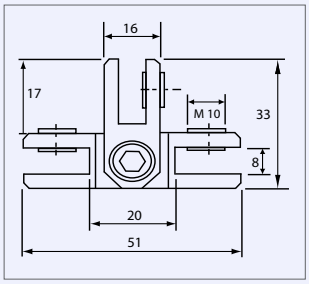

Klemmschraube / Plattenstärken	Artikelnummer
Stahlklemmschrauben / von 3 - 5 mm	*20.008*
Stahlklemmschrauben / von 5 - 8 mm	*20.108*
Kunststoff-klemmschrauben / von 3 - 5 mm	*21.008*
Kunststoff-klemmschrauben / von 5 - 8 mm	*21.108*

Ihre Vorteile mit Irus-Produkten

- lange Lebensdauer
- äußerst flexibel
- einfach in der Handhabung
- geringes Transportgewicht sowie Volumen
- universell einsetzbar.

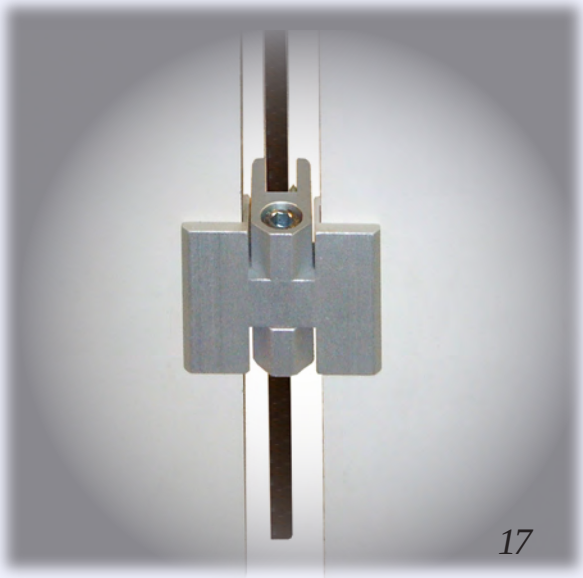

Irus - Produkte

Horizontal-Vertikal-Verbinder

fertig montiert
Material: Aluminium
Oberfläche: silberfarbig eloxiert E6/EV1
Gewicht: 60 gr.
Lagerartikel

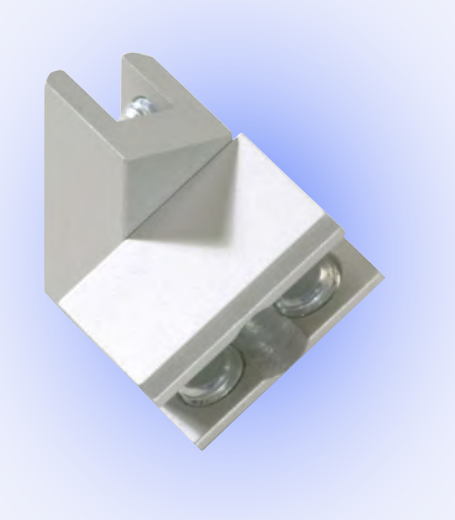

für Plattenstärken von 3 - 8 mm

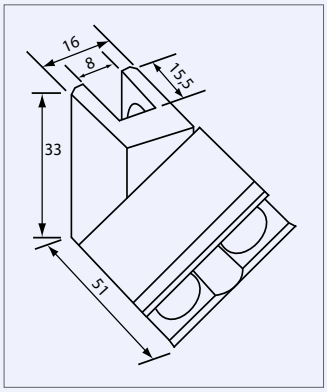

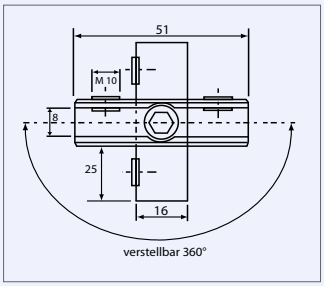

Klemmschraube / Plattenstärken	Artikelnummer
Stahlklemmschrauben / von 3 - 5 mm	*20.010*
Stahlklemmschrauben / von 5 - 8 mm	*20.110*
Kunststoff-klemmschrauben / von 3 - 5 mm	*21.010*
Kunststoff-klemmschrauben / von 5 - 8 mm	*21.110*

„Unser Tipp“

Auch für außergewöhnliche Verbindungen hat das Irus-System eine Lösung.

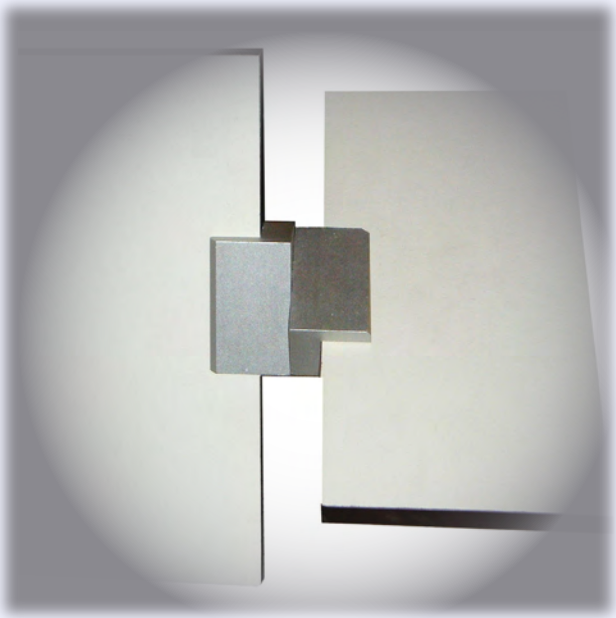

Kombi-Verbinder

fertig montiert
Material: Aluminium
Oberfläche: silberfarbig eloxiert E6/EV1
Gewicht: 115 gr.
Lagerartikel

für Plattenstärken von 10 - 16 mm

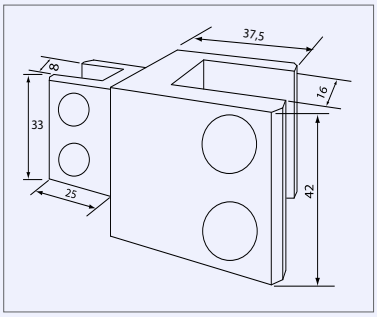

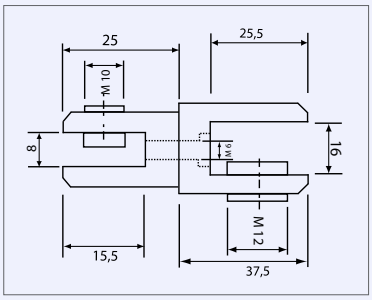

Klemmschraube / Plattenstärken	Artikelnummer
Stahlklemmschrauben / von 10 - 13 mm	*20.311*
Stahlklemmschrauben / von 13 - 16 mm	*20.411*
Kunststoff-klemmschrauben / von 10 - 13 mm	*21.311*
Kunststoff-klemmschrauben / von 13 - 16 mm	*21.411*

Kombi-Verbinder

fertig montiert
Material: Aluminium
Oberfläche: silberfarbig eloxiert E6/EV1
Gewicht: 115 gr.
Lagerartikel

für Plattenstärken von 10 - 16 mm

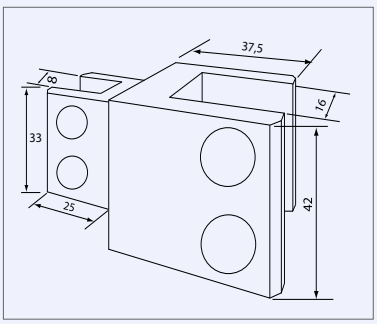

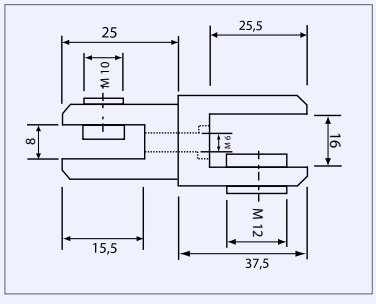

Irus - Produkte

Spezialmittelverbinder

fertig montiert
für Befestigungen von Klapprahmen,
Whiteboardwänden, Korkwänden oder sonstige
Material: Aluminium
Oberfläche: silberfarbig eloxiert E6/EV1
Gewicht: 60 gr.
Lagerartikel

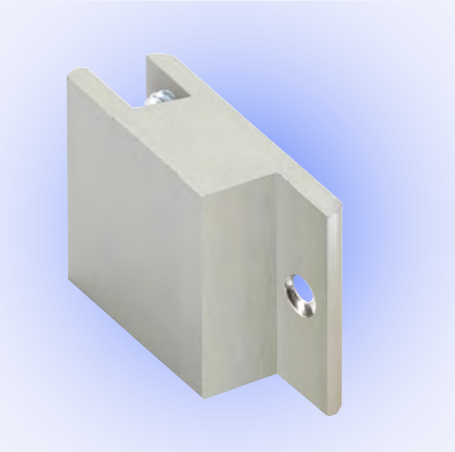

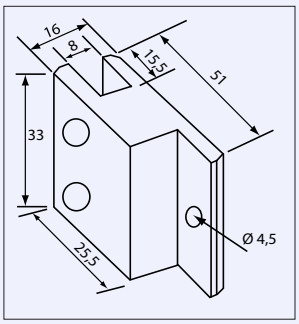

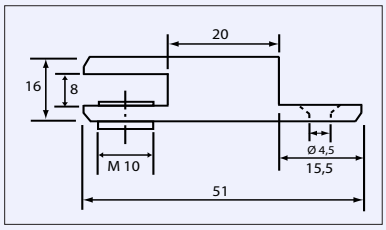

Klemmschraube / Plattenstärken	Artikelnummer
Stahlklemmschrauben / von 5 - 8 mm	*08.105*
Stahlklemmschrauben / von 5 - 8 mm	*28.101*

Spezialwinkelverbinder

fertig montiert, stufenlos einstellbar (90° - 270°)
für Befestigungen von Klapprahmen,
Whiteboardwänden, Korkwänden oder sonstige
Material: Aluminium
Oberfläche: silberfarbig eloxiert E6/EV1
Gewicht: 60 gr.
Lagerartikel

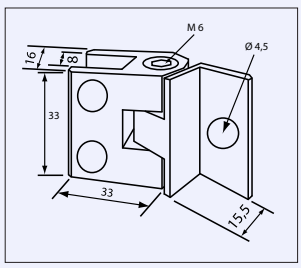

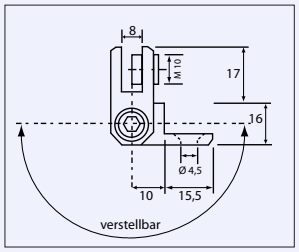

Irus - Produkte

Schilderhalter mit sichtbarer Verschraubung

fertig montiert, inkl. Schrauben und Dübel
Material: Aluminium
Oberfläche: silberfarbig eloxiert E6/EV1
Gewicht: 25 gr.
Lagerartikel

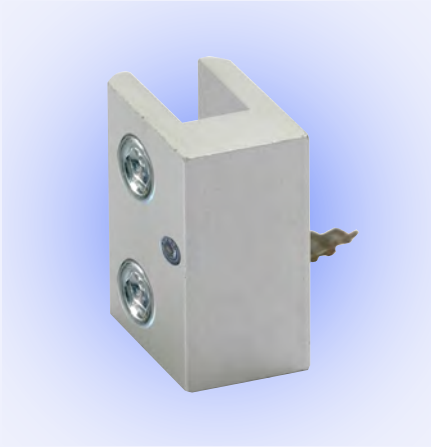

für Plattenstärken von 3 - 8 mm

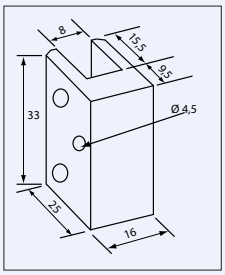

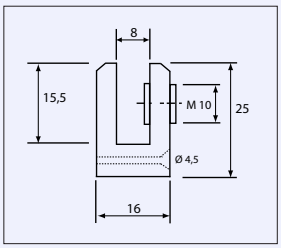

Klemmschraube / Plattenstärken	Artikelnummer
Stahlklemmschrauben / von 3-5 mm	*04.009*
Stahlklemmschrauben / von 5-8 mm	*04.109*
Kunststoff-klemmschrauben / von 3-5 mm	*05.009*
Kunststoff-klemmschrauben / von 5-8 mm	*05.109*

Schilderhalter mit sichtbarer Verschraubung speziell für Glas

fertig montiert, inkl. Schrauben und Dübel
Material: Aluminium
Oberfläche: silberfarbig eloxiert E6/EV1
Gewicht: 25 gr.
Lagerartikel

für Plattenstärken von 3 - 8 mm

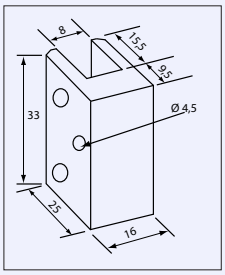

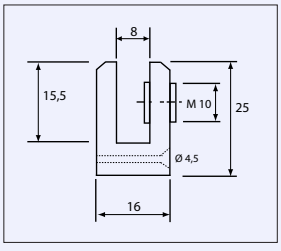

Irus - Produkte

Schilderhalter mit verdeckter Verschraubung

fertig montiert, inkl. Schrauben, Abdeckkappe, Dübel und Distanzhalter bei Plattenstärken 5-8mm
Material: Aluminium
Oberfläche: silberfarbig eloxiert E6/EV1
Gewicht: 25 gr.
Lagerartikel

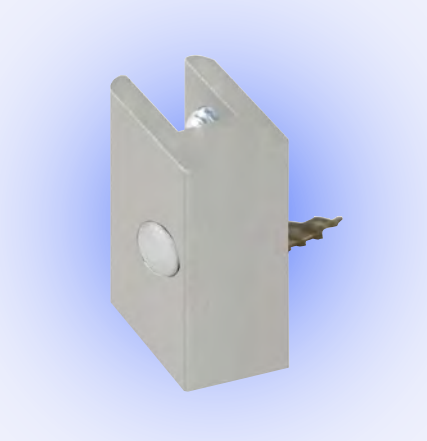

für Plattenstärken von 3 - 8 mm

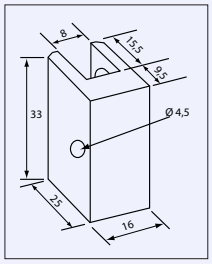

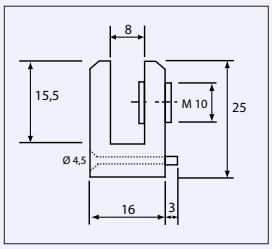

Klemmschraube / Plattenstärken	Artikelnummer
Stahlklemmschrauben / von 3-5 mm	*06.009*
Stahlklemmschrauben / von 5-8 mm	*06.109*
Kunststoff-klemmschrauben / von 3-5 mm	*07.009*
Kunststoff-klemmschrauben / von 5-8 mm	*07.109*

Schilderhalter mit verdeckter Verschraubung speziell für Glas

fertig montiert, inkl. Schrauben, Abdeckkappe, Dübel und Distanzhalter bei Plattenstärken 5-8mm
Material: Aluminium
Oberfläche: silberfarbig eloxiert E6/EV1
Gewicht: 25 gr.
Lagerartikel

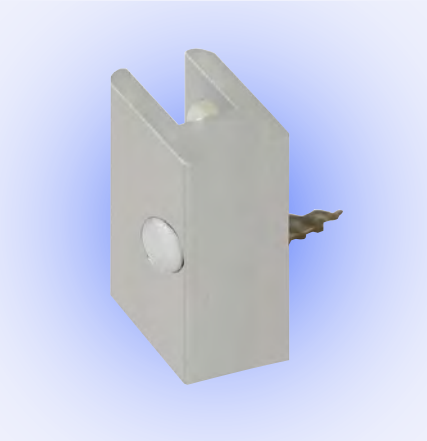

für Plattenstärken von 3 - 8 mm

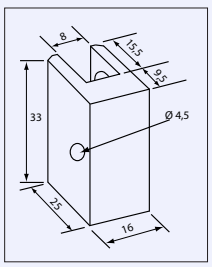

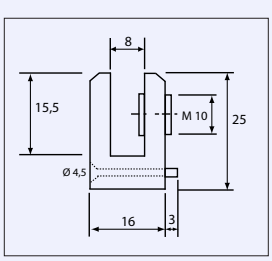

Stellfuß justierbar M 6 x 30 mm

Material: PP / Stahl
Oberfläche: verzinkt
Gewicht: 30 gr.
Lagerartikel

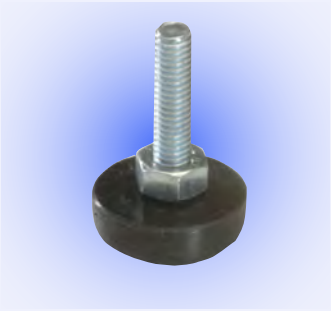

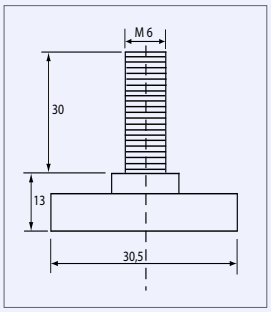

Artikelbezeichnung	Artikelnummer
Stellfuß M 6 x 30	*10.070*

für Verbinder von 3 - 8 mm

Stellfuß justierbar M 8 x 30 mm

Material: PP / Stahl
Oberfläche: verzinkt
Gewicht: 50 gr.
Lagerartikel

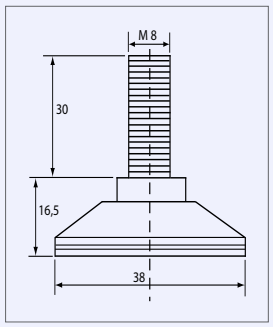

Artikelbezeichnung	Artikelnummer
Stellfuß M 8 x 30	*10.370*

für Verbinder von 10 - 16 mm

Irus - Produkte

Schließprofil - Halter M 6
für 3 - 8 mm Verbinder

Material: Stahl
Oberfläche: verzinkt
Gewicht: 35 gr.
Lagerartikel

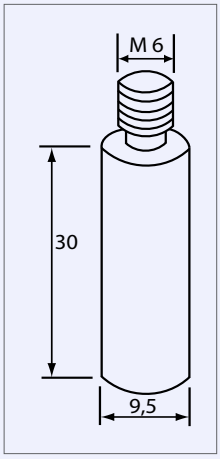

Artikelbezeichnung	Artikelnummer
Schließprofil-Halter M 6	*10.007*

Schließprofil - Halter M 8 x 20 mm
für 10 - 16 mm Verbinder

Material: PP / Stahl
Oberfläche: verzinkt
Gewicht: 40 gr.
Lagerartikel

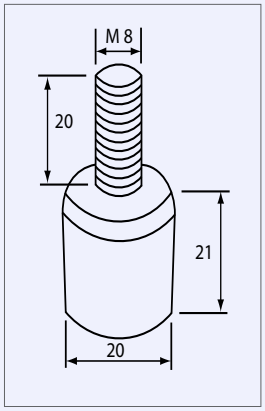

Artikelbezeichnung	Artikelnummer
Schließprofil-Halter M 8	*10.307*

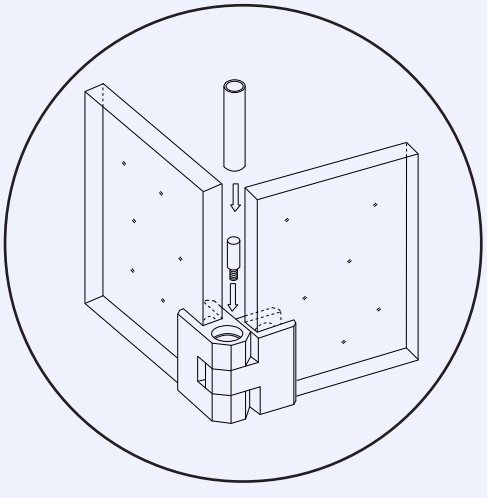

Schließprofil rund Aluminium 12 mm für 3 - 10 mm Verbinder

10.090 1.000 mm = 95 gr.
10.091 2.000 mm = 190 gr.
Material: Aluminium
Oberfläche: silberfarbig eloxiert E6/EV1
Lagerartikel

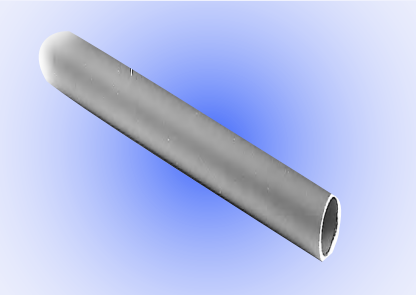

Artikelbezeichnung	Artikelnummer
Schließprofil 1m	*10.090*
Schließprofil 2 m	*10.091*

Schließprofil rund Aluminium 25 mm für 10 - 16 mm Verbinder

10.390 1.000 mm = 400 gr.
10.391 2.000 mm = 800 gr.
Material: Aluminium
Oberfläche: silberfarbig eloxiert E6/EV1
Lagerartikel

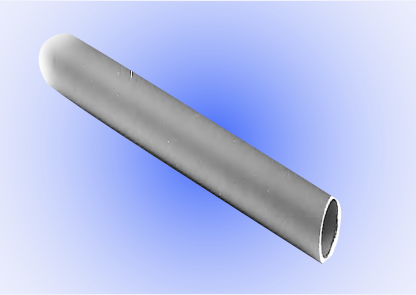

Artikelbezeichnung	Artikelnummer
Schließprofil 1m	*10.390*
Schließprofil 2 m	*10.391*

Schraubendreher

10.999 SW 5 für 3 -10 mm Verbinder = 70 gr.
11.999 SW 6 für 10-16 mm Verbinder = 110 gr.
Material: Stahl
Oberfläche: verzinkt
Lagerartikel

Artikelbezeichnung	Artikelnummer
Schraubendreher SW 5	*10.999*
Schraubendreher SW 6	*11.999*

Irus - Produkte

Zylinderschrauben
Material: Stahl
Oberfläche: verzinkt
Lagerartikel

Klemmschrauben
Material: PA
Lagerartikel

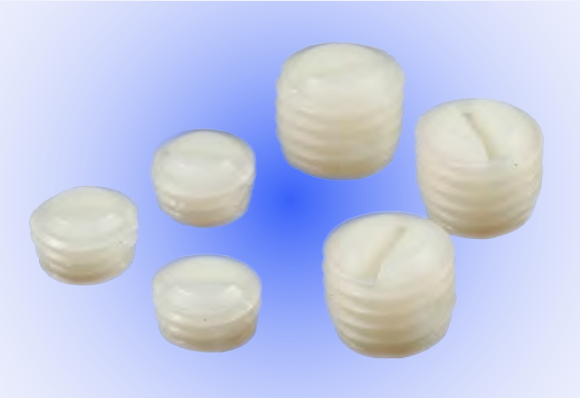

Klemmschrauben
Material: Stahl
Oberfläche: verzinkt
Lagerartikel

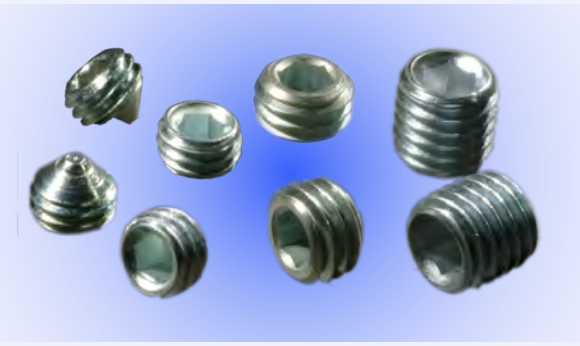

Artikelbezeichnung	Artikelnummer
Zylinderschraube verzinkt M 6 x 8	*10.001*
Zylinderschraube verzinkt M 6 x 10	*10.002*
Zylinderschraube verzinkt M 8 x 12	*10.302*
Klemmschraube Kunststoff M 10 x 6	*10.004*
Klemmschraube Kunststoff M 10 x 8	*10.104*
Klemmschraube Kunststoff M 12 x 8	*10.404*
Klemmschraube Kunststoff M 12 x 10	*10.304*
Klemmschraube verzinkt M 10 x 6	*10.003*
Klemmschraube verzinkt M 10 x 8	*10.103*
Klemmschraube verzinkt M 12 x 8	*10.403*
Klemmschraube verzinkt M 12 x 10	*10.303*
Klemmschraube mit Spitze verzinkt M 10 x 8	*10.005*

Irus - Flexi-Long

Es können alle Irus-Verbinder bis 10 mm mit dem Flexi-Long kombiniert werden!

Stangenprofil

Aluminiumprofil mit beidseitigem Gewinde M10.

30.710 Stangenprofil 2,00 m (2,55 kg)
30.720 Stangenprofil 1,70 m (2,16 kg)
30.730 Stangenprofil 1,50 m (1,90 kg)
30.740 Stangenprofil 1,00 m (1,27 kg)

Material: Aluminium
Oberfläche: silberfarbig eloxiert E6/EV1
Lagerartikel

Sonderlängen auf Anfrage!

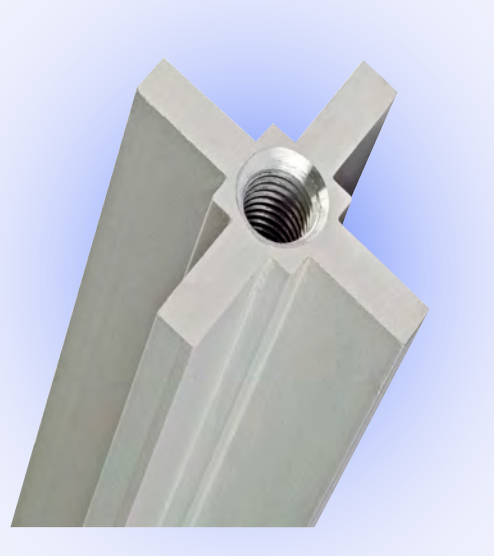

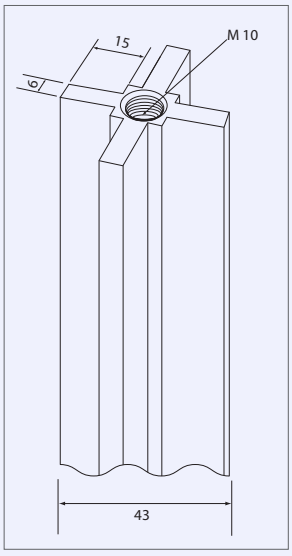

Artikelbezeichnung	Artikelnummer
Stangenprofil 2.00 m	*30.710*
Stangenprofil 1.70 m	*30.720*
Stangenprofil 1.50 m	*30.730*
Stangenprofil 1.00 m	*30.740*

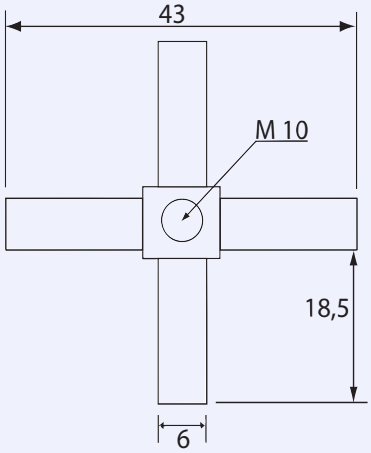

Irus - Produkte

Tellerfuß Ø 32 cm

inkl. Linsenflanschkopfschraube M 10 x 30
Material: Stahl
Oberfläche: RAL 9006 pulverbeschichtet
Gewicht: 0,95 kg
Lagerartikel

Irus - Flexi-Long - Zubehör

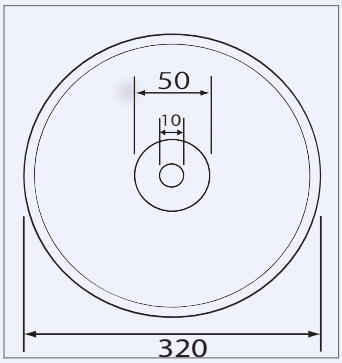

Artikelbezeichnung	Artikelnummer
Tellerfuß 0,95 kg	*30.750*
Tellerfuß 1,90 kg	*30.751*

Tellerfuß Ø 32 cm

inkl. Linsenflanschkopfschraube M 10 x 30
Material: Stahl
Oberfläche: RAL 9006 pulverbeschichtet
Gewicht: 1,90 kg
Lagerartikel

Montageanleitung
Stangenprofil

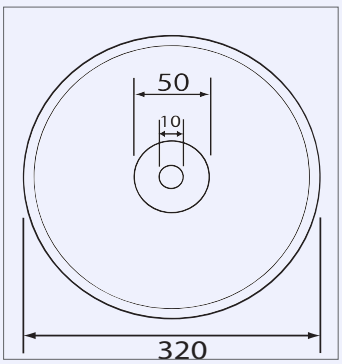

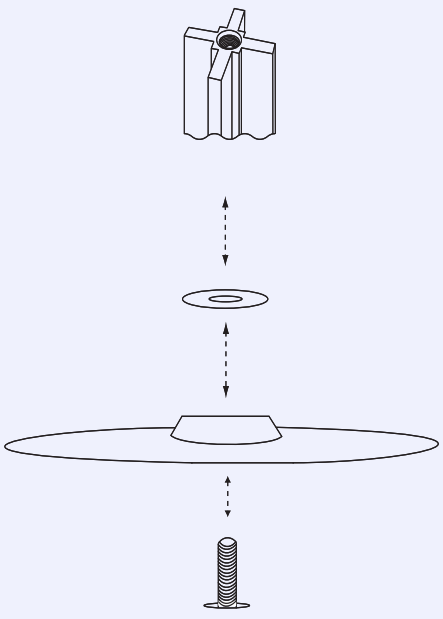

Irus - Produkte

Standfuß

Standfuß eloxiert natur 60 cm.
Alternative für die Tellerfüße Ø 32cm
Material: Aluminium
Oberfläche: silberfarbig eloxiert E6/EV1
Gewicht: 280 gr.
Lagerartikel

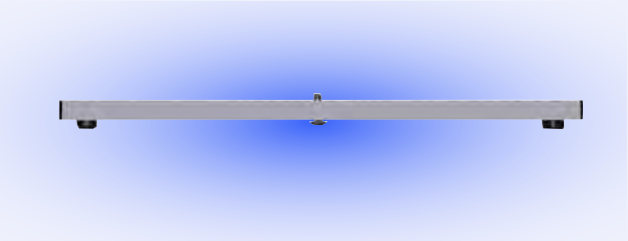

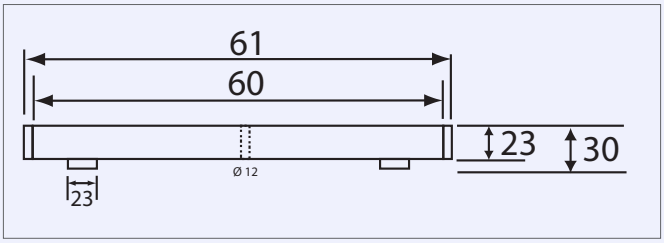

Artikelbezeichnung	Artikelnummer
Standfuß 60 cm	*30.752*

Bodenverankerung zum Einbetonieren

bestehend aus Stangenprofil 0,50 m, Unterlagscheibe, Gewindestift M 10 x 70 mm
Material: Aluminium
Oberfläche: silberfarbig eloxiert E6/EV1
Gewicht: 558 gr.
Lagerartikel

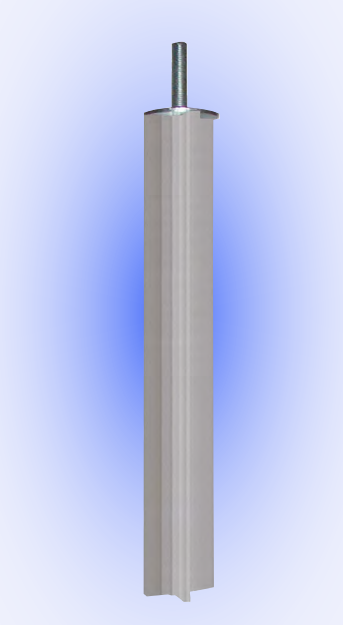

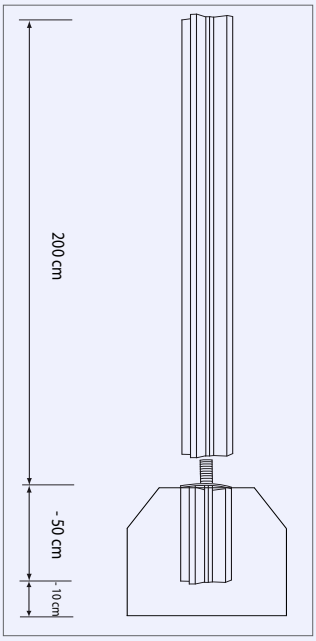

Artikelbezeichnung	Artikelnummer
Bodenverankerung	*30.746*

Irus - Produkte

Profilverlängerung

inkl. Verlängerungsbolzen in der Mitte 45° angedreht
Material: Aluminium
Oberfläche: silberfarbig eloxiert E6/EV1
Lagerartikel

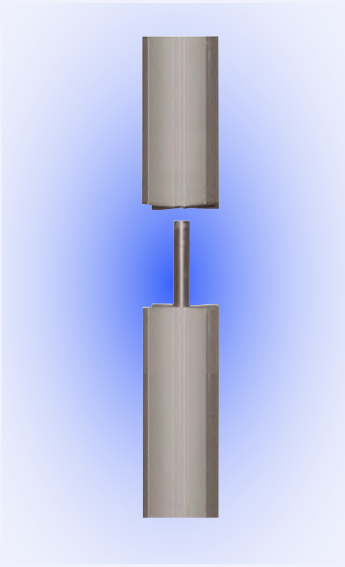

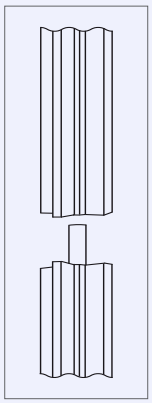

Wählen Sie Ihre Länge des Stangenprofils aus.

Artikelbezeichnung	Artikelnummer
Profilverlängerung 2 x (X) m	*30.744*

Einfach in der Montage! Den Bolzen in das Profil einlassen und das nächste darüber schieben.

Profilverlängerung

inkl. Verlängerungsbolzen, Schrauben und Bearbeitungs-zuschlag für Profilverlängerung
Material: Aluminium
Oberfläche: silberfarbig eloxiert E6/EV1
Lagerartikel

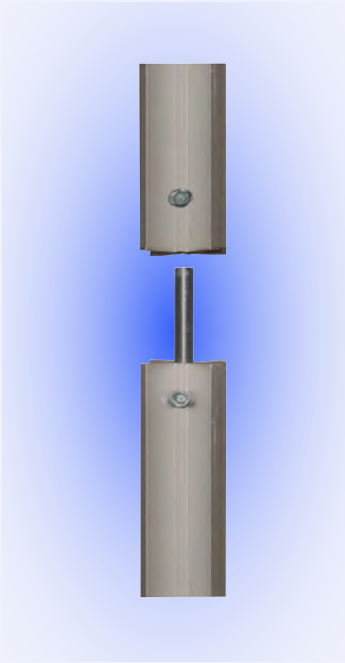

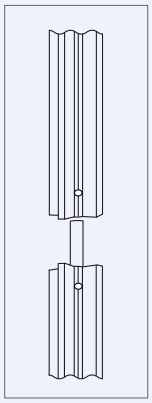

Wählen Sie Ihre Länge des Stangenprofils aus.

Artikelbezeichnung	Artikelnummer
Profilverlängerung 2 x (X) m	*30.745*

Einfach in der Montage! Zusätzliche Sicherheit! Mit jeweils einer Gewindeschraube zur Fixierung.

Verlängerungsbolzen
Ø 8,5 x 80 mm

Material: Stahl
Oberfläche: brüniert
Gewicht: 55 gr.
Lagerartikel

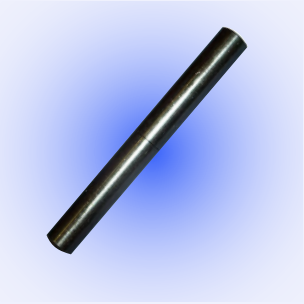

Artikelbezeichnung	Artikelnummer
Verlängerungsbolzen Ø 8,5 x 80 mm	*30.747*

Verlängerungsbolzen
Ø 8,5 x 110 mm in der Mitte 45° angedreht

Material: Stahl
Oberfläche: brüniert
Gewicht: 60 gr.
Lagerartikel

Artikelbezeichnung	Artikelnummer
Verlängerungsbolzen Ø 8,5 x 110 mm	*30.748*

Profilabdeckung

Material: Kegel aus Holz
Oberfläche: silber lackiert
Gewicht: 40 gr.
Lagerartikel

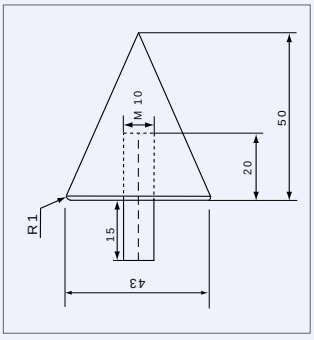

Artikelbezeichnung	Artikelnummer
Profilabdeckung	*30.760*

Irus - Produkte

Stellfuß justierbar M 10 x 30

Material: PP / Stahl
Oberfläche: verzinkt
Gewicht: 60 gr.
Lagerartikel

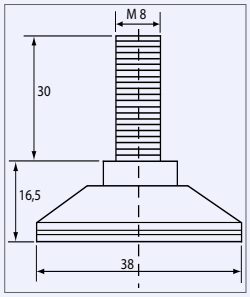

Artikelbezeichnung	Artikelnummer
Stellfuß M 10 x 30	*30.770*

Linsenflanschkopfschraube für Tellerfuß M 10 x 30

Material: Stahl
Oberfläche: schwarz
Gewicht: 45 gr.
Lagerartikel

Artikelbezeichnung	Artikelnummer
Linsenflanschkopf-schraube M 10 x 30	*30.780*

Schutzscheibe zwischen Stangenprofil und Tellerfuß Ø 40 mm

Material: Stahl
Oberfläche: verzinkt
Gewicht: 30 gr.
Lagerartikel

Artikelbezeichnung	Artikelnummer
Schutzscheibe Ø 40 mm	*30.790*

Irus - **Anwendungsbeispiele**

Info-, und Stellwände

- universell einsetzbar
- einfach in der Montage
- stufenlos einstellbar

... wir sind Ihr Partner!

Irus - **Anwendungsbeispiele**

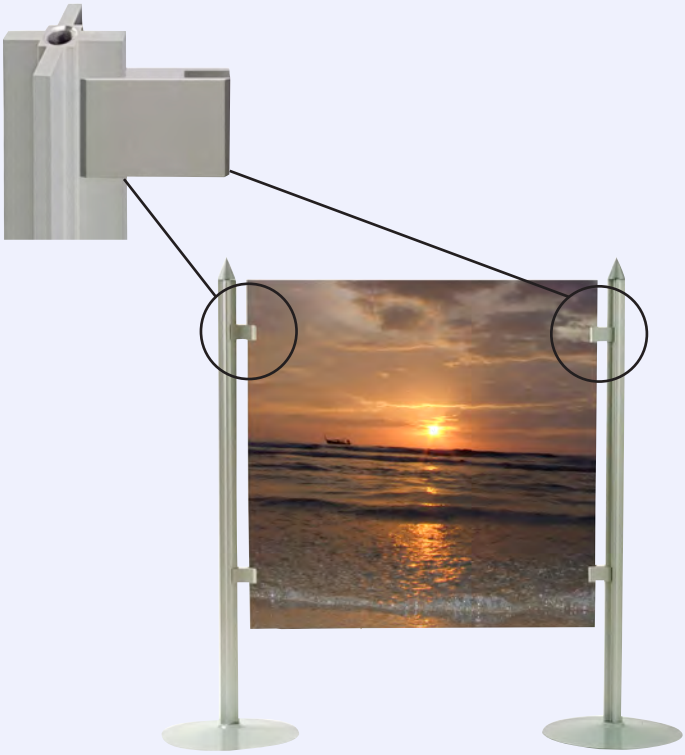

z.B. mit unserem Mittelverbinder
oder dem Winkelverbinder.

... vielseitige Einsatzmöglichkeiten

Irus - Anwendungsbeispiele

Trennwände

realisierbar mit unseren Kombiverbindern
für Platten bis zu 16mm Stärke.

Irus - **Anwendungsbeispiele**

Plakatstellwände; Korkstellwände & Whiteboardwände

realisierbar mit unseren
Spezialmittel-, und Winkelverbinder.

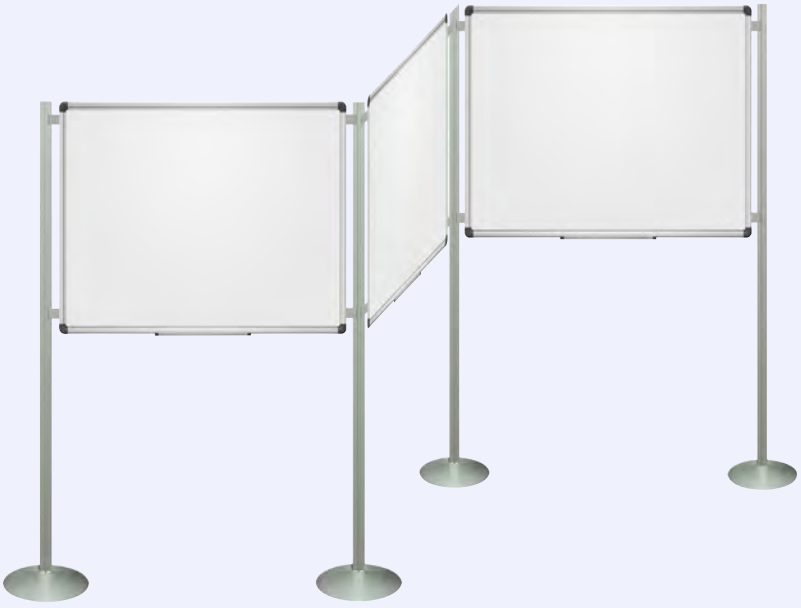

Irus - Anwendungsbeispiele

Irus - Messebau

Multifunktionsverbinder 10 - 16 mm

Winkelverbinder 10 - 16 mm

Irus - Anwendungsbeispiele

Irus - Glasbau

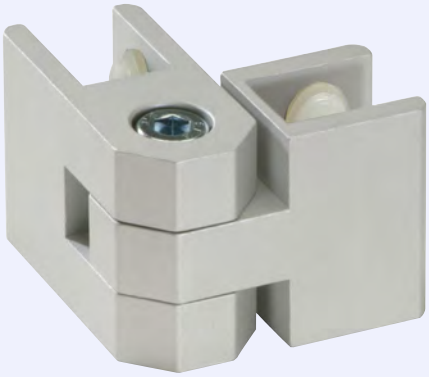

Winkelverbinder 10 - 16 mm

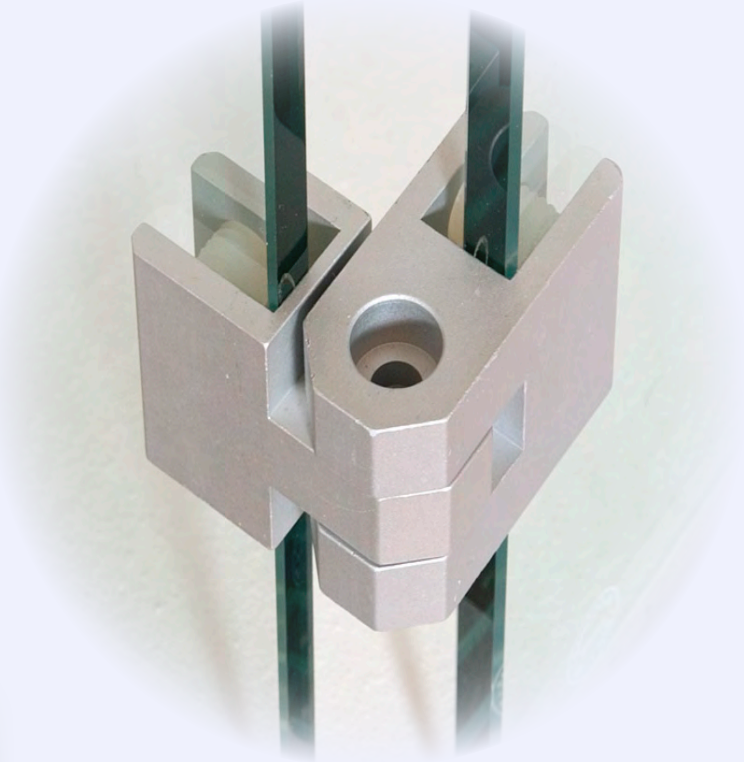

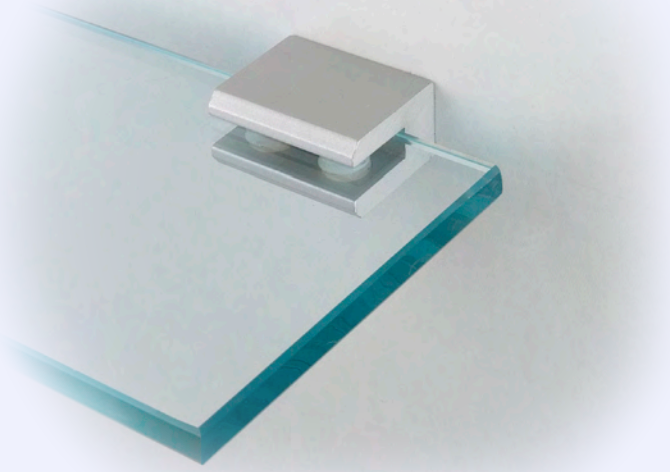

90° Verbinder 3 - 8 mm

Irus - Anwendungsbeispiele

Anwendungen mit den
Irus-Verbinder 3 - 10 mm

Irus - Displays

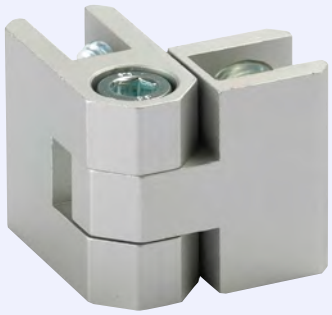

Winkelverbinder 3 - 10 mm

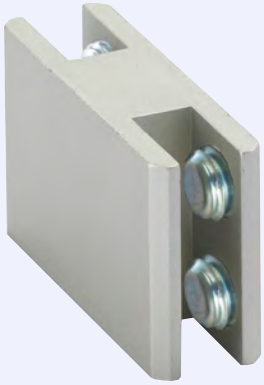

Mittelverbinder 3 - 10 mm

Flexi-Quick - Produkte

Flexi-Snap

Beschlag zur Befestigung des Flexi-Dock Querprofils.
Material: Aluminium
Oberfläche: silberfarbig eloxiert E6/EV1
Gewicht: 35 gr.
Lagerartikel

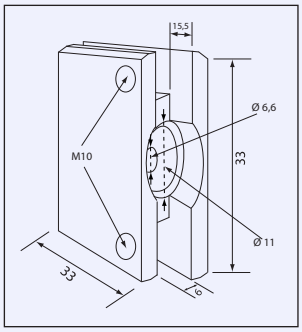

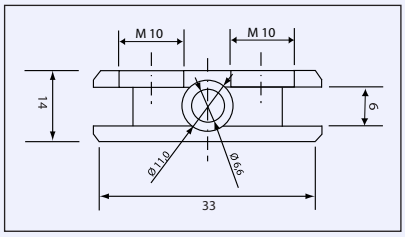

Artikelbezeichnung	Artikelnummer
Flexi-Snap	*40.000*
Flexi-Dock	*40.001*

Flexi-Dock

Querprofil 920 mm
Material: Aluminium
Oberfläche: silberfarbig eloxiert E6/EV1
Gewicht: 890 gr.
Lagerartikel

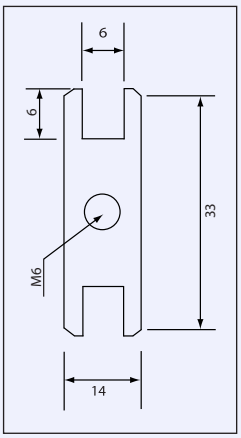

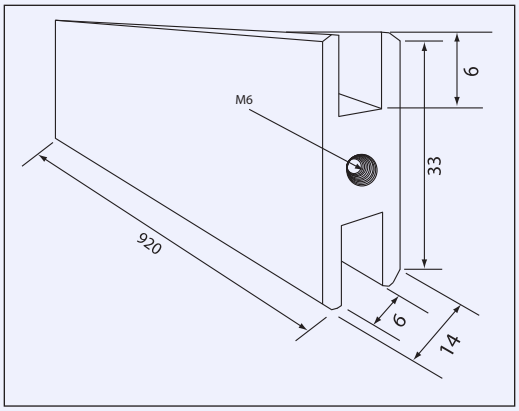

Flexi-Quick - Produkte

Flexi-Quick

fertig montiert mit Klemmschrauben, 1x Flexi-Dock
und 2x Flexi-Snap, 986 mm
Material: Aluminium
Oberfläche: silberfarbig eloxiert E6/EV1
Gewicht: 960 gr.
Lagerartikel

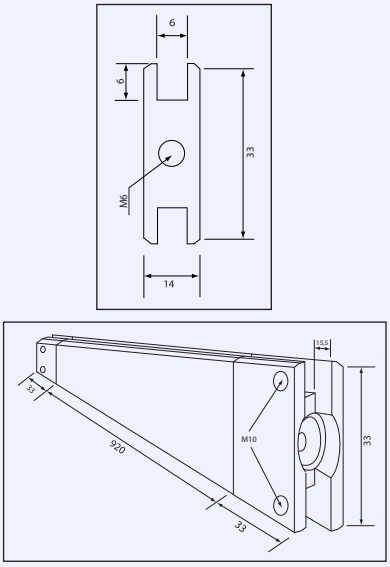

Artikelbezeichnung	Artikelnummer
Flexi-Quick	*40.002*
Verlängerungsbolzen Ø 8,5 x 110 mm	*30.748*

Flexi-Quick kompatibel zu
Deckenkonstruktion und Blenden!

Flexi-Quick in Längsansicht

Verlängerungsbolzen
Ø 8,5 x 110 mm in der Mitte 45° angedreht

Material: Stahl
Oberfläche: brüniert
Gewicht: 60 gr.
Lagerartikel

Flexi-Quick - Produkte

Messestand zur Eigenkonstruktion

Flexi-Long

Stangenprofil mit einseitigem M10 Gewinde
und 8 Bohrungen auf der Gewindeseite
Material: Aluminium
Oberfläche: silberfarbig eloxiert E6/EV1

40.003 Stangenprofil 1,25 m (1,70 kg)
40.004 Stangenprofil 1,00 m (1,30 kg)
Lagerartikel

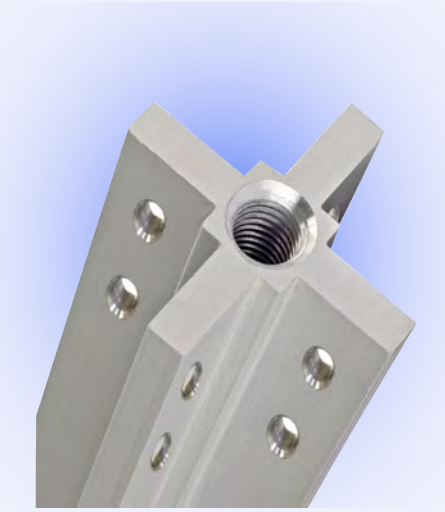

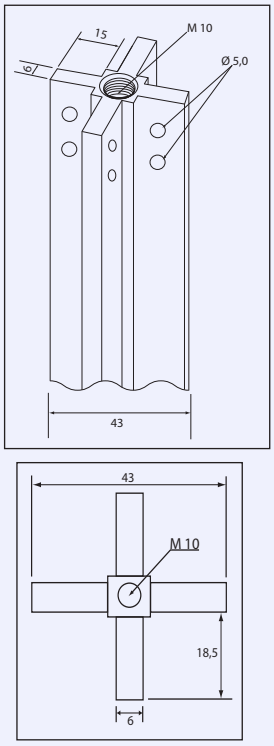

Artikelbezeichnung	Artikelnummer
Stangenprofil 1,25 m	*40.003*
Stangenprofil 1,0 m	*40.004*
Stangenprofil 0,3 m	*40.005*

Flexi-Long

Stangenprofil für Blende
mit jeweils 4 Bohrungen beidseitig
Material: Aluminium
Oberfläche: silberfarbig eloxiert E6/EV1

40.005 Stangenprofil 0,30 m (0,35 kg)
Lagerartikel

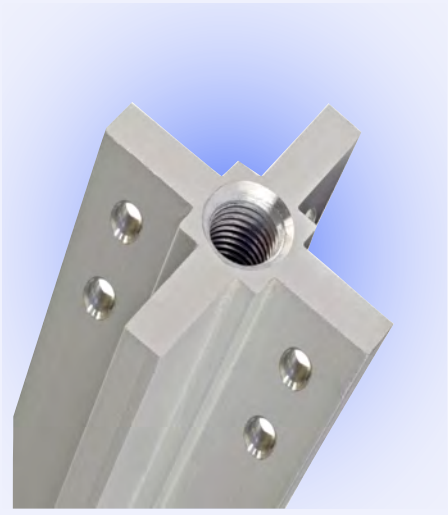

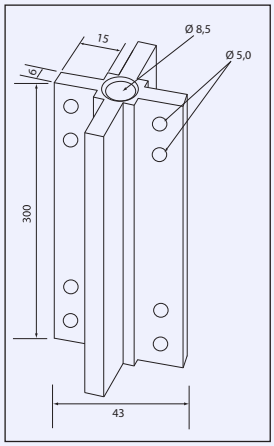

Flexi-Quick - Produkte

Deckenkonstruktionen

Flexi-Point

Verbindungspunkt für Deckenkonstruktion
Material: Aluminium
Oberfläche: silberfarbig eloxiert E6/EV1
Gewicht: 39 gr.
Lagerartikel

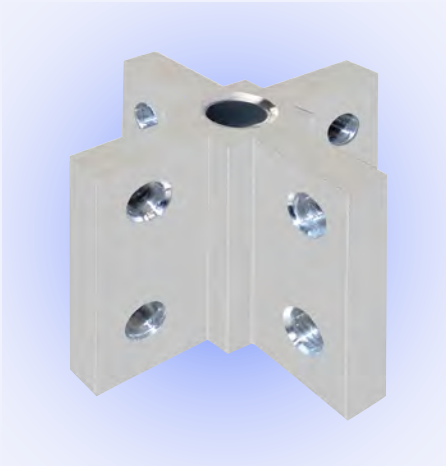

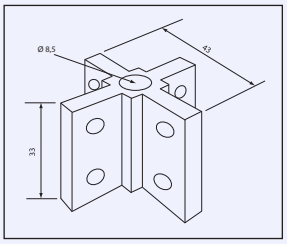

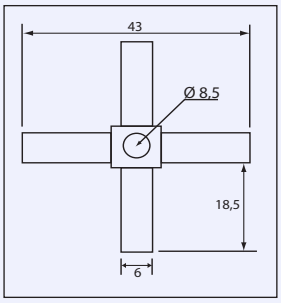

Artikelbezeichnung	Artikelnummer
Flexi-Point	*40.006*
Flexi-Quick Blenden/Deckenkon-struktion	*40.007*

Flexi-Quick-Blenden/Deckenkonstruktion

fertig montiert mit Spitzschrauben, 1x Flexi-Dock und
2x Flexi-Snap, 986 mm
Material: Aluminium
Oberfläche: silberfarbig eloxiert E6/EV1
Gewicht: 960 gr.
Lagerartikel

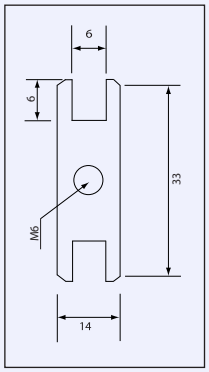

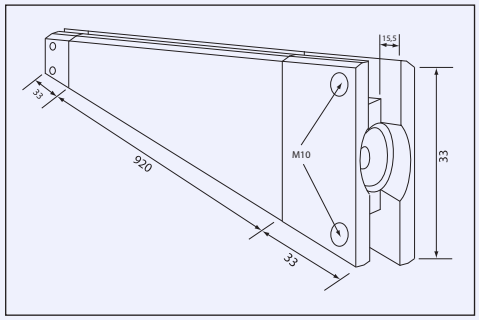

Stütze teilbar für Deckenkonstruktion

2x Flexi-Long, 1x à 1250mm, 1x à 1217mm,
inkl. justierbaren Stellfüßen
Material: Aluminium
Oberfläche: silberfarbig eloxiert E6/EV1
Gewicht: 3,2 kg
Lagerartikel

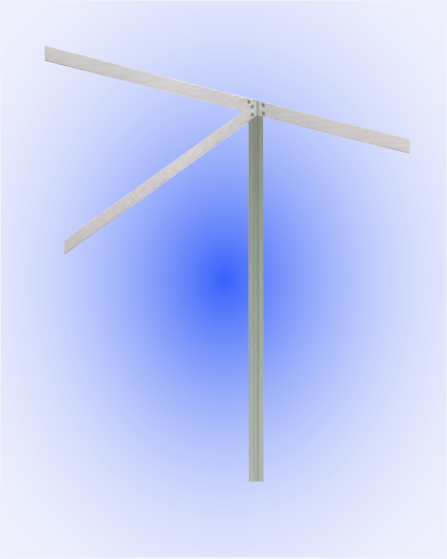

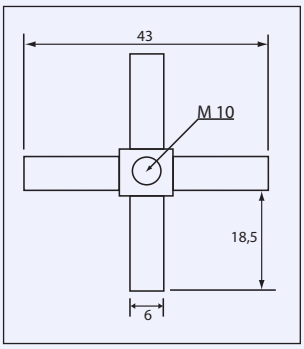

Artikelbezeichnung	Artikelnummer
Stütze	*40.008*

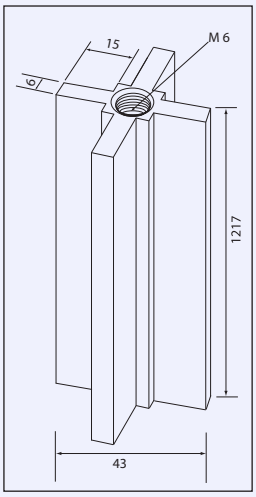

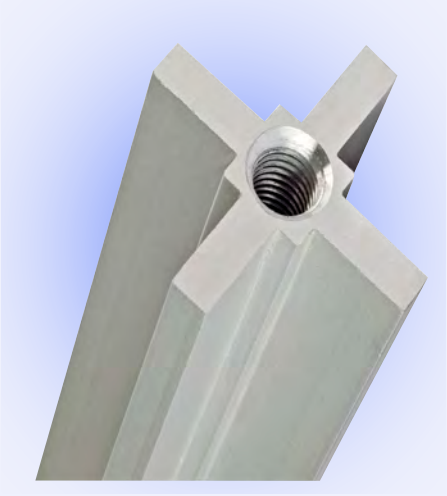

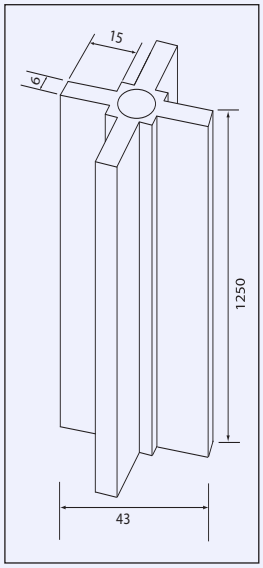

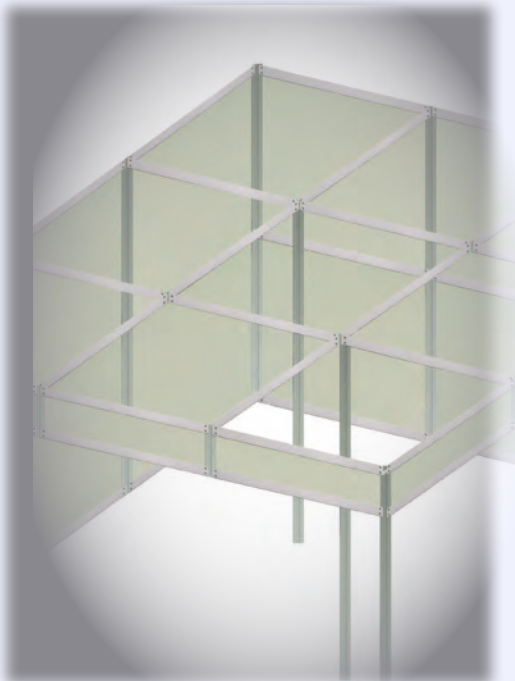

Anwendungsbeispiele für die Deckenkonstruktionen

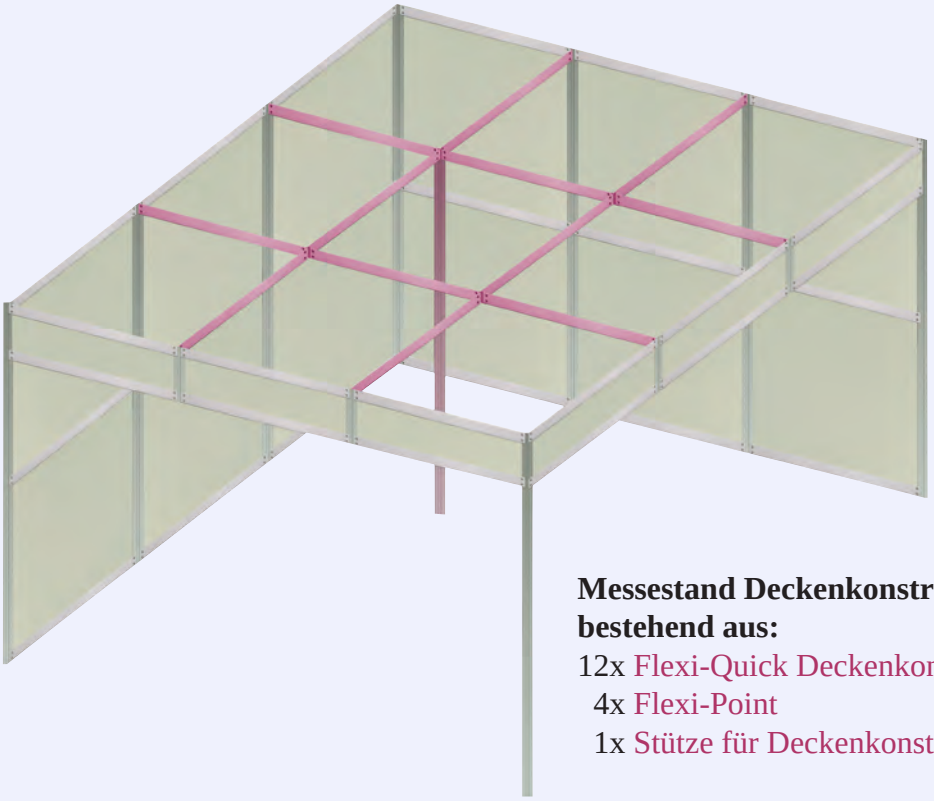

Messestand Deckenkonstruktion bestehend aus:
12x Flexi-Quick Deckenkonstruktion
4x Flexi-Point
1x Stütze für Deckenkonstruktion

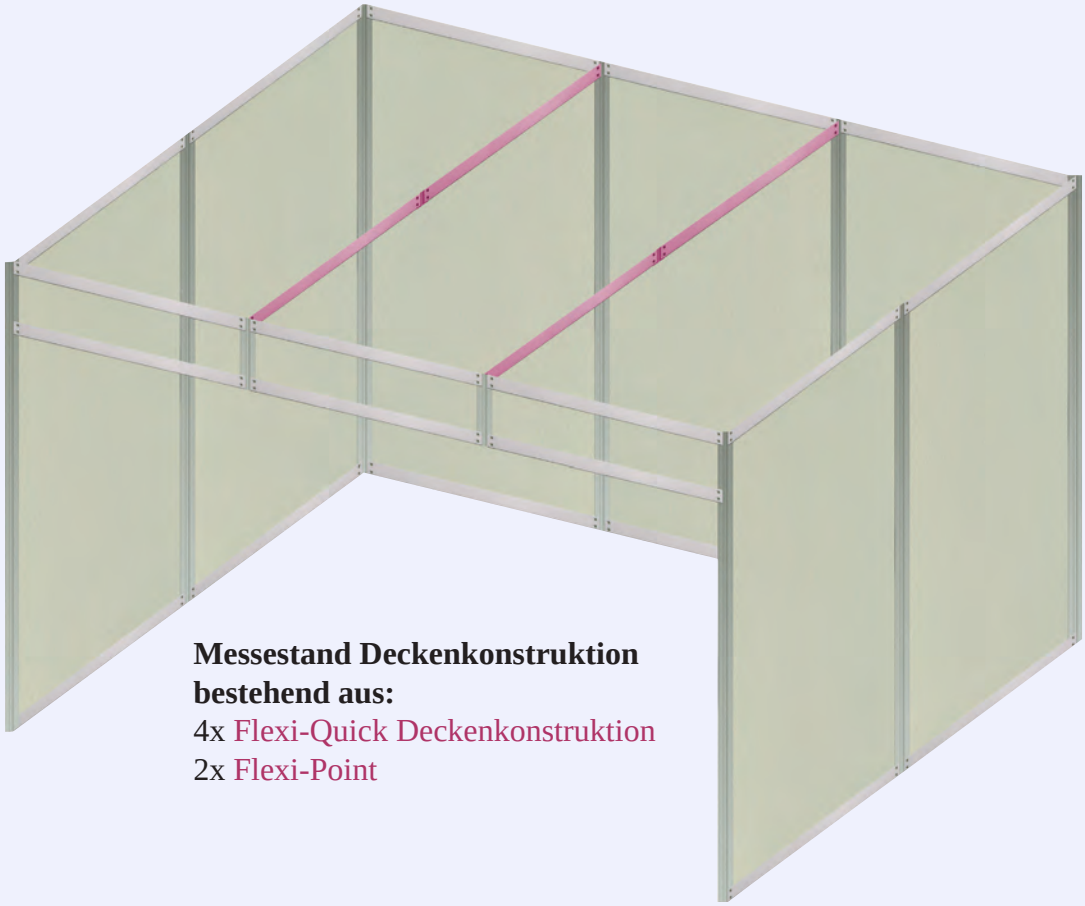

Messestand Deckenkonstruktion bestehend aus:
4x Flexi-Quick Deckenkonstruktion
2x Flexi-Point

Wichtige Informationen zur Montage der Messestände

Bei allen Messestände haben die Profile 1250mm oben und unten jeweils 8 Bohrungen. Dazu werden bei den Querprofilen für die Montage unten und oben immer Spitzschrauben verwendet. Das dient zur Stabilisierung des Messestandes.

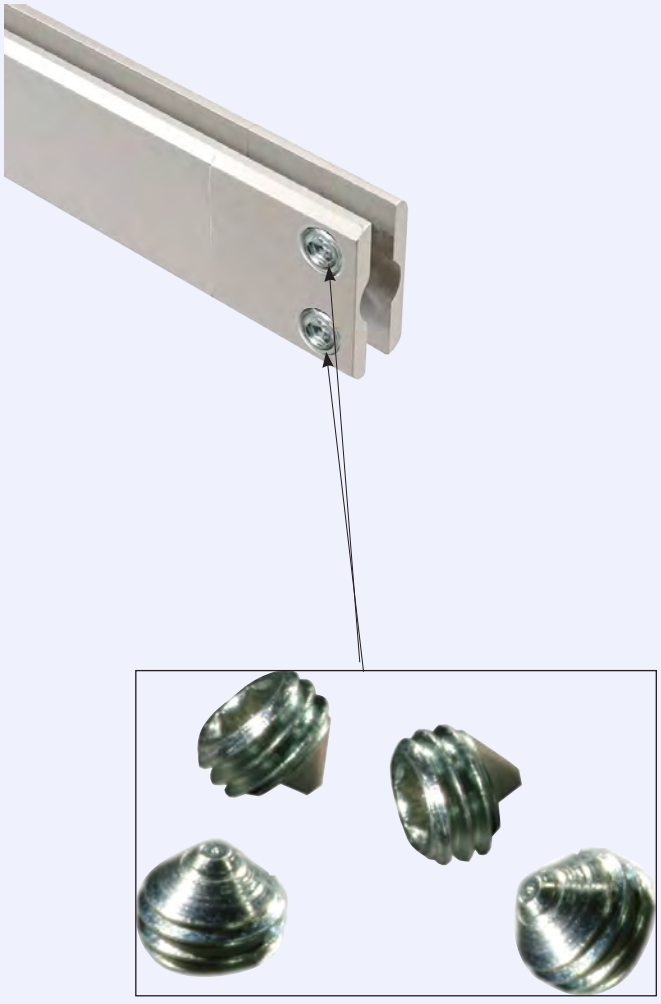

Bohrungen der Profile

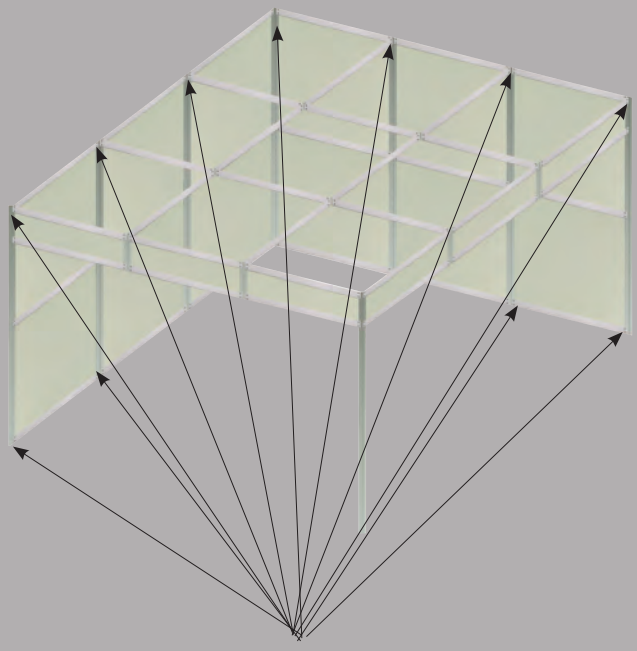

Bohrungen der Profile

Flexi-Quick - Zubehör

Stellfuß justierbar M 10 x 30

Material: PP / Stahl
Oberfläche: verzinkt
Gewicht: 60 gr.
Lagerartikel

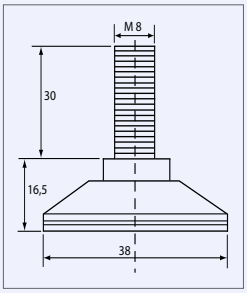

Tellerfuß Ø 32 cm

inkl. Linsenflanschkopfschraube M 10 x 30
Material: Stahl
Oberfläche: RAL 9006 pulverbeschichtet
Gewicht: 0,95 kg
Lagerartikel

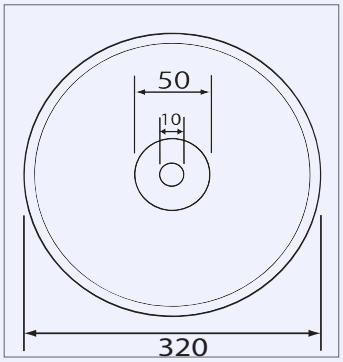

Artikelbezeichnung	Artikelnummer
Stellfuß	*30.770*
Tellerfuß	*30.750*
Alu H-Profil 1217mm	*40.009*
Alu H-Profil 1200mm	*40.010*

Aluminium H-Profil

1217mm oder 1200mm zur Stabilisierung der Platten.

1217mm geeigent für Plattengrößen 952x2446x5 mm
1200mm geeignet für Plattengrößen 952x1212x5 mm
Material: Aluminium
Oberfläche: eloxiert natur
Gewicht: 0,05 kg
Lagerartikel

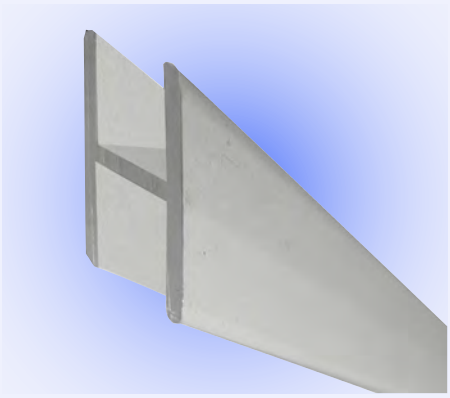

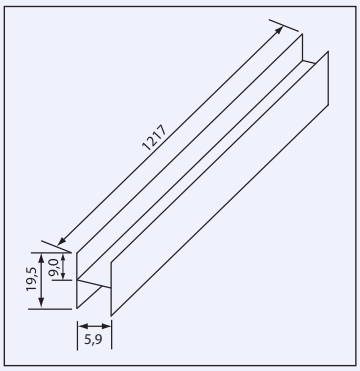

Flexi-Quick - Zubehör

Schraubendreher
10.999 SW 5
11.999 SW 6
Material: Stahl
Oberfläche: verzinkt
Lagerartikel

Faltkarton mit Handgriff
Innenmaß: 1250x265x90mm
für max. 24 kg Inhalt
Lagerartikel

Langarmstrahler 450 mm
inkl. Leuchtmittel 120W
Auslegerstab verchromt, Strahlerkopf ca. 355° drehbar und 90° schwenkbar, Gehäuse aus Aluminium, pulverbeschichtet bzw. galvanisiert mit breitstrahlendem Aluminium-Reflektor

Lagerartikel

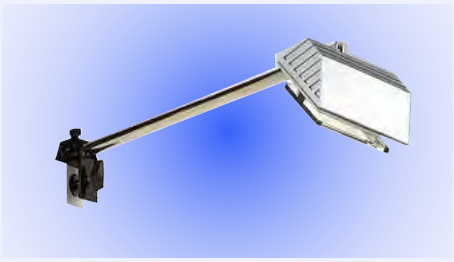

Leuchtmittel
120W / R7s

Lagerartikel

Artikelbezeichnung	Artikelnummer
Schraubendreher SW 5	*10.999*
Schraubendreher SW 6	*11.999*
Verpackung	*70.212*
Langarmstrahler	*70.210*
Leuchtmittel	*70.211*

Flexi-Quick - Zubehör

Trage-, Schutztasche für PVC Hartschaumplatten
umlaufender Reißverschluss, Innenraum gepolster,
Ecken mit stabilen Schutzpatches ausgestattet.
 # 70.034 Außenmaß: H 1290 x B 1030 x T 80 mm
geeigent für Platten 1212x955mm
Lagerartikel

Artikelbezeichnung	Artikelnummer
Trage-, Schutztasche	*70.034*
Klemmschraube verzinktM 10x6	*10.003*
Klemmschraube mit Spitze M 10x8	*10.010*
Zylinderschraube verzinkt M 6x18	*10.008*

Klemmschrauben M 10x6

VE = 50 Stk.
Material: Stahl
Oberfläche: verzinkt
Lagerartikel

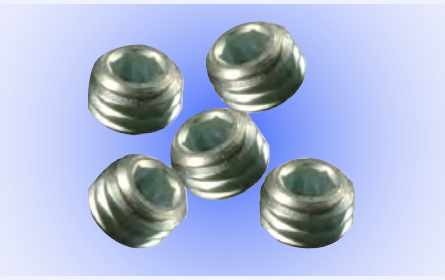

Klemmschrauben mit Spitze 120° M 10x8

VE = 50 Stk
Material: Stahl
Oberfläche: verzinkt
Lagerartikel

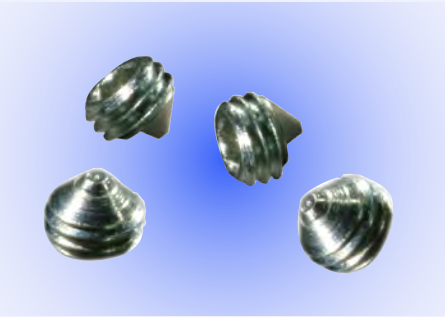

Zylinderschrauben M 6x18

VE = 50 Stk
Material: Stahl
Oberfläche: verzinkt
Lagerartikel

Flexi-Quick - Produkte

Grundmodul Z100

Aluminium-Rahmenkonstruktion teilbar
inkl. Alu H-Profilen 1200mm und justierbaren Stellfüßen.
Geeignet für Plattengrößen 2x 952 x 1212 x 5mm
Material: Aluminium
Oberfläche: silberfarbig eloxiert E6/EV1
Gewicht: 9,6 kg
Lagerartikel

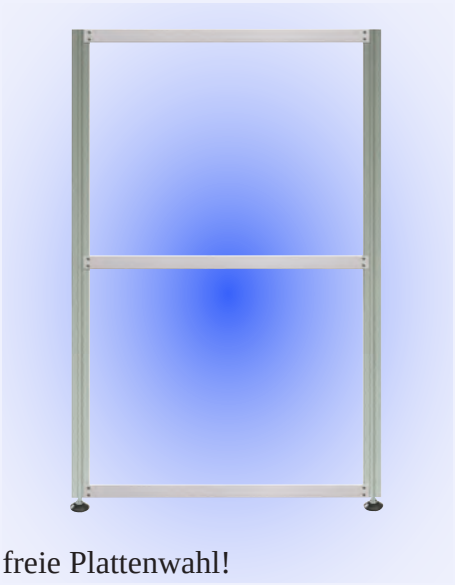

freie Plattenwahl!

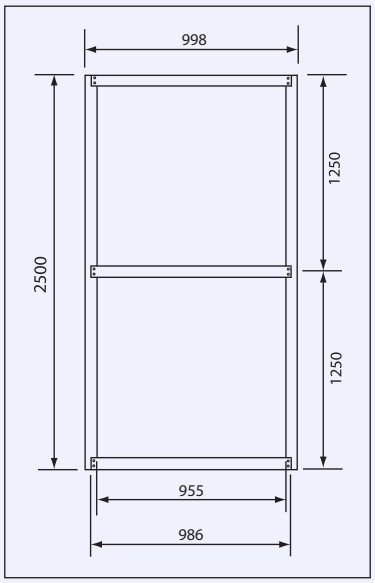

Artikelbezeichnung	Artikelnummer
Z100	*40.100*
Z101	*40.101*

Grundmodul Z101

Aluminium-Rahmenkonstruktion teilbar
inkl. Alu H-Profilen 1200mm, PVC Hartschaumplatten
und justierbaren Stellfüßen
Plattengröße: 2x 952 x 1212 x 5mm
Material: Aluminium
Oberfläche: silberfarbig eloxiert E6/EV1
Gewicht: 19,6 kg
Lagerartikel

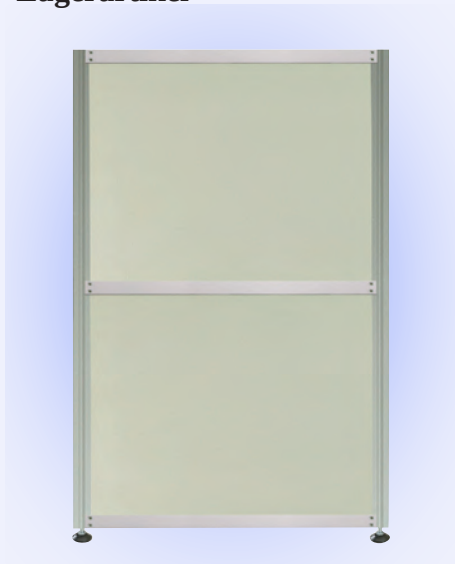

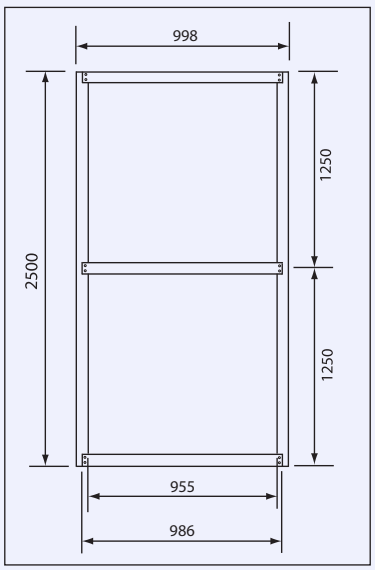

Flexi-Quick - Produkte

Grundmodul Z102

Aluminium-Rahmenkonstruktion teilbar.
inkl. Alu H-Profilen 1217mm und justierbaren Stellfüßen.
Geeignet für Plattengrößen 1x 952 x 2446 x 5mm
Material: Aluminium
Oberfläche: silberfarbig eloxiert E6/EV1
Gewicht: 8,7 kg
Lagerartikel

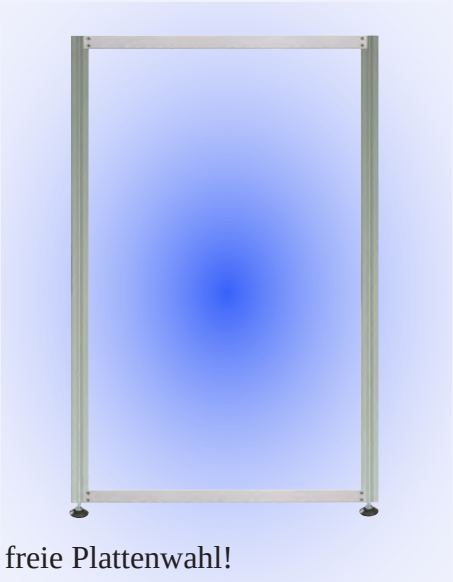

freie Plattenwahl!

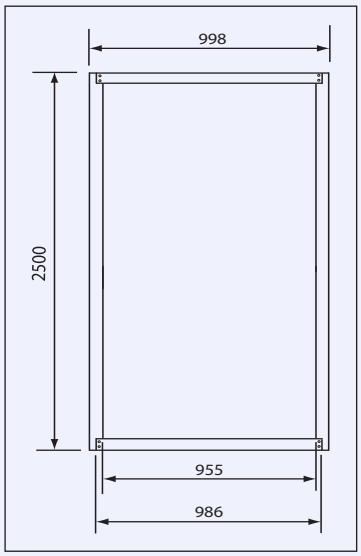

Artikelbezeichnung	Artikelnummer
Z102	*40.102*
Z103	*40.103*

Grundmodul Z103

Aluminium-Rahmenkonstruktion teilbar
inkl. Alu H-Profilen 1217mm,PVC Hartschaumplatten,
und justierbaren Stellfüßen
Plattengröße: 1x 952 x 2446 x 5mm
Material: Aluminium
Oberfläche: silberfarbig eloxiert E6/EV1
Gewicht: 19,2 kg
Lagerartikel

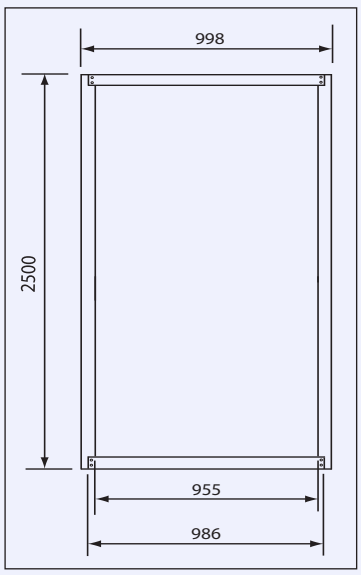

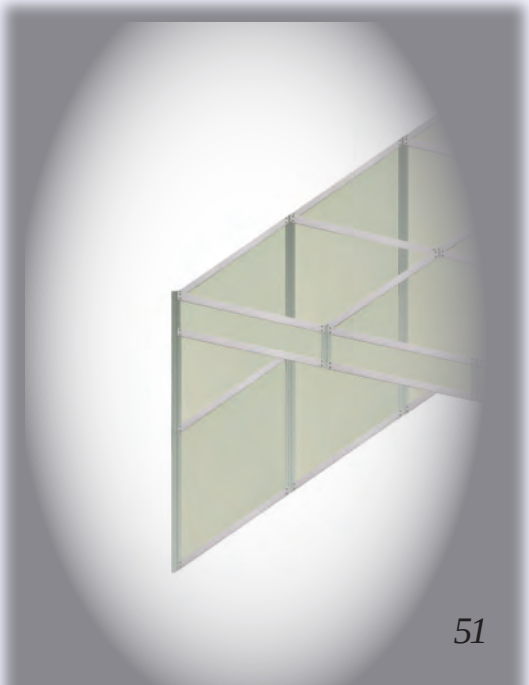

! **Die H-Profile haben eine Länge von 1217mm oder 1200mm. Einfach für das Handling und den Transport.**

Die H-Profile dienen zur Stabilisierung der Platte.

Das Aluminiumprofil wird nach dem Einsetzen der Platte rechts und links von oben nach unten geschoben.

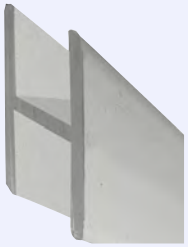

Flexi-Quick - Produkte

Anbaumodul 180° Z104

Aluminium-Rahmenkonstruktion teilbar
inkl. Alu H-Profilen 1200mm und justierbaren Stellfüßen.
Geeignet für Plattengrößen 2x 952 x 1212 x 5mm
Material: Aluminium
Oberfläche: silberfarbig eloxiert E6/EV1
Gewicht: 6,3 kg
Lagerartikel

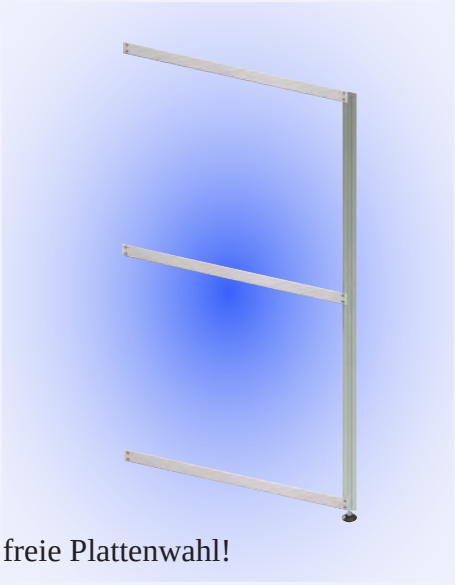

freie Plattenwahl!

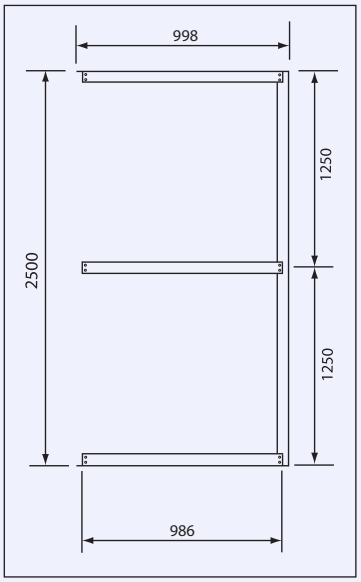

Artikelbezeichnung	Artikelnummer
Z104	*40.104*
Z105	*40.105*

Anbaumodul 180° Z105

Aluminium-Rahmenkonstruktion teilbar
inkl. Alu H-Profilen 1200mm, PVC Hartschaumplatten
und justierbaren Stellfüßen
Plattengröße: 2x 952 x 1212 x 5mm
Material: Aluminium
Oberfläche: silberfarbig eloxiert E6/EV1
Gewicht: 16,3 kg
Lagerartikel

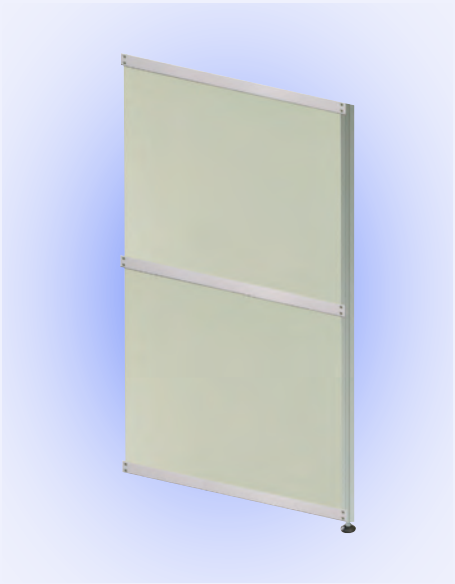

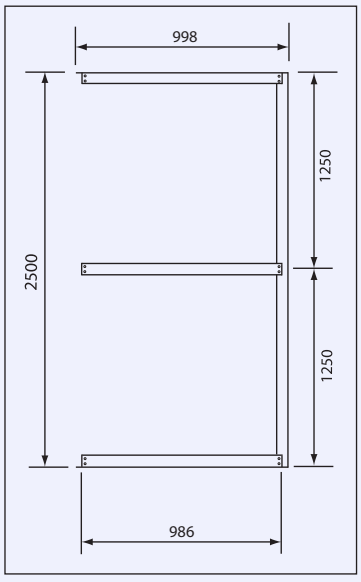

Anbaumodul 180° Z106

Aluminium-Rahmenkonstruktion teilbar
inkl. Alu H-Profilen 1217mm und justierbaren Stellfüßen.
Geeignet für Plattengrößen 1x 952 x 2446 x 5mm
Material: Aluminium
Oberfläche: silberfarbig eloxiert E6/EV1
Gewicht:5,3 kg
Lagerartikel

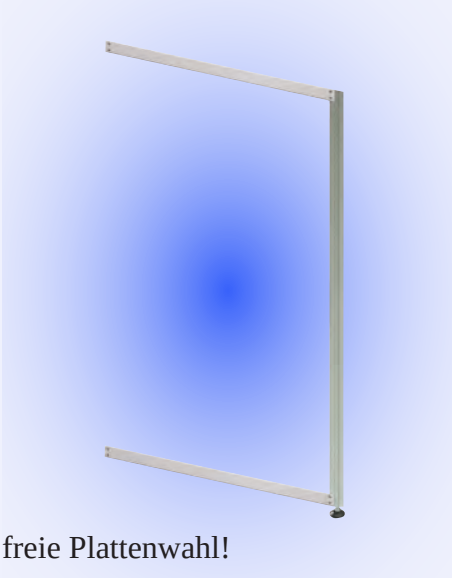

freie Plattenwahl!

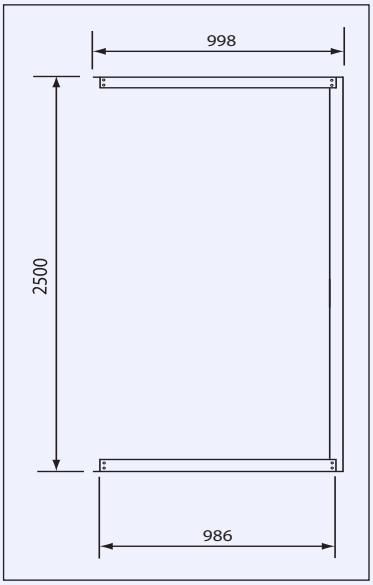

Artikelbezeichnung	Artikelnummer
Z106	*40.106*
Z107	*40.107*

Anbaumodul 180° Z107

Aluminium-Rahmenkonstruktion teilbar
inkl. Alu H-Profilen 1217mm, PVC Hartschaumplatten,
und justierbaren Stellfüßen
Plattengröße: 1x 952 x 2446 x 5mm
Material: Aluminium
Oberfläche: silberfarbig eloxiert E6/EV1
Gewicht: 15,7 kg
Lagerartikel

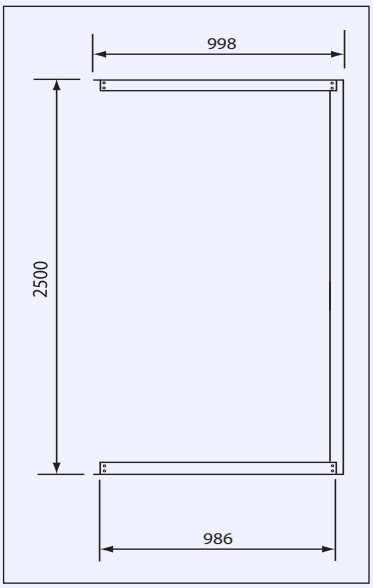

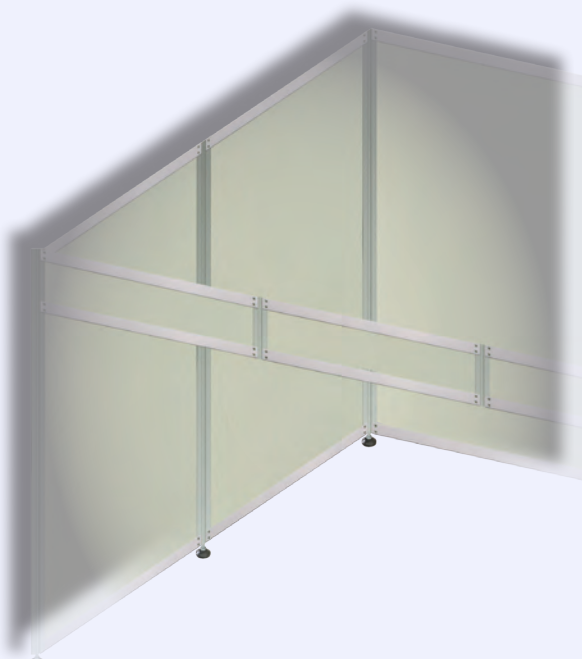

! Bei Alle Grund-, Anbaumodule sowie Messestände steht immer der einfache Transport im Vordergrund.

So einfach gehts mit der Irus-Profilverlängerung!

Das Aluminiumprofil einfach über den Verlängerungsbolzen schieben. Fertig!

Dadurch dass in der Mitte der Bolzen angedreht ist kann er nicht durch das Profil rutschen.

genereller Aufbau

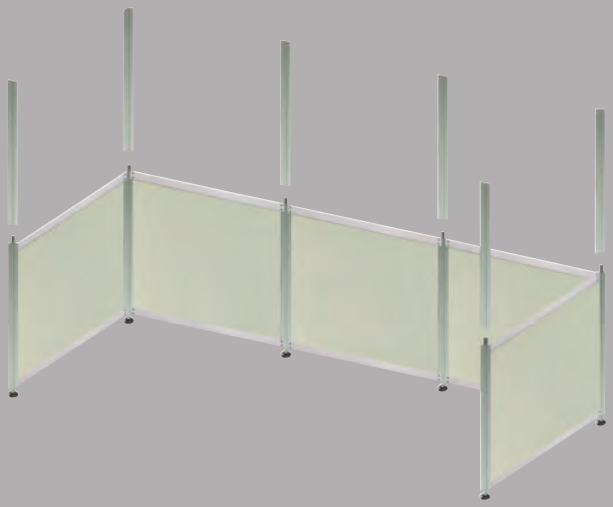

Flexi-Quick - Produkte

Blende Grund-, und Anbaumodul Z108

Aluminium-Rahmenkonstruktion mit Spitzschrauben
geeignet für Plattengrößen 1x 955 x 246 x 5mm
Material: Aluminium
Oberfläche: silberfarbig eloxiert E6/EV1
Gewicht: 2,6 kg
Lagerartikel

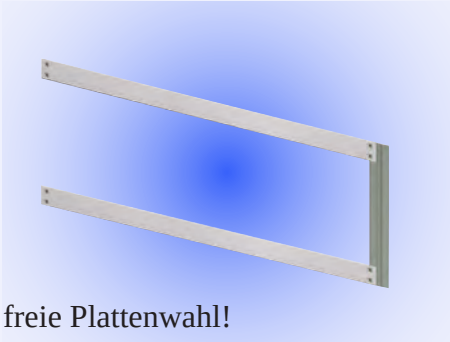

freie Plattenwahl!

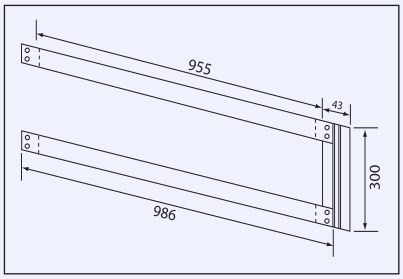

Artikelbezeichnung	Artikelnummer
Z108	*40.108*
Z109	*40.109*

Blende Grund-, und Anbaumodul Z109

Aluminium-Rahmenkonstruktion mit Spitzschrauben
inkl. PVC Hartschaumplatten
Plattengröße: 1x 955 x 246 x 5mm
Material: Aluminium
Oberfläche: silberfarbig eloxiert E6/EV1
Gewicht: 4,7 kg
Lagerartikel

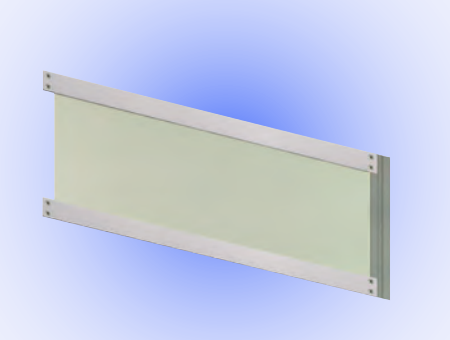

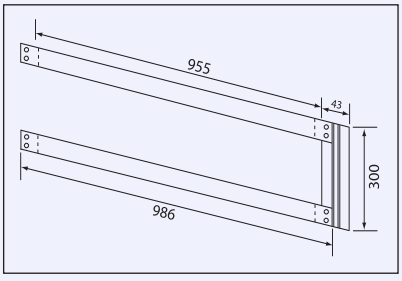

Stütze teilbar für Blende

2x Flexi-Long à 1100mm, inkl. justierbaren Stellfüßen
Material: Aluminium
Oberfläche: silberfarbig eloxiert E6/EV1
Gewicht: 2,55 kg
Lagerartikel

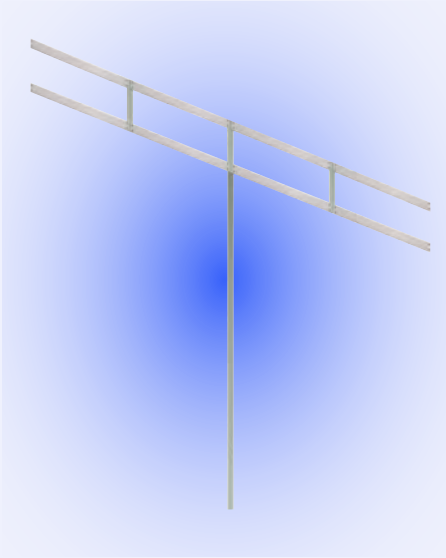

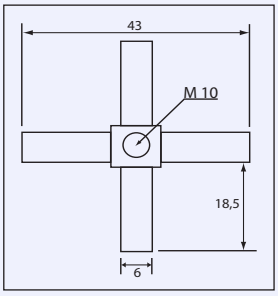

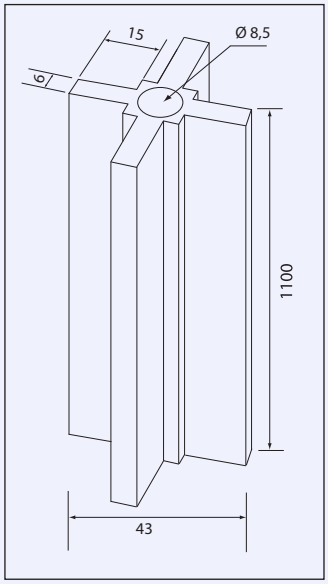

Artikelbezeichnung	Artikelnummer
Stütze	*40.110*

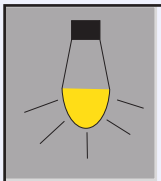

Die Stütze kann an jeder beliebigen Stelle der Blende angebracht werden.

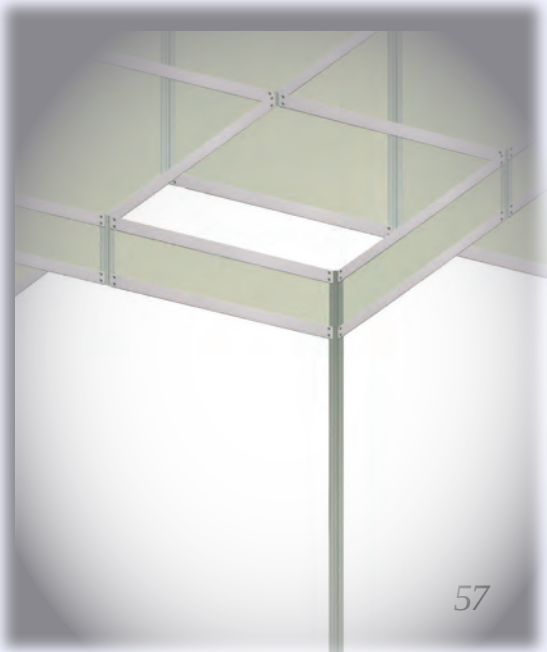

Flexi-Quick - Produkte

Kabine Z110

Aluminium-Rahmenkonstruktion teilbar,
inkl. Alu H-Profilen 1200mm und justierbaren Stellfüßen.
Geeignet für Plattengrößen 4x 952 x 1212 x 5mm
Material: Aluminium
Oberfläche: silberfarbig eloxiert E6/EV1
Gewicht: 13,1 kg
Lagerartikel

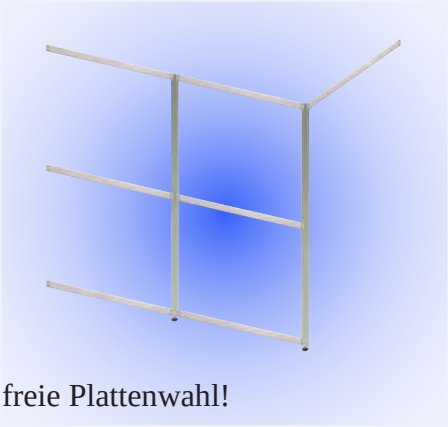

freie Plattenwahl!

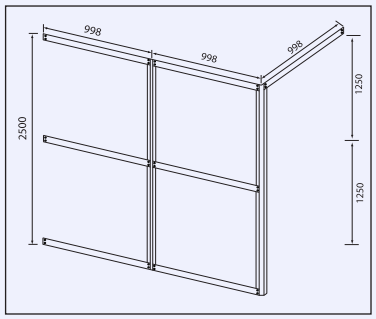

Artikelbezeichnung	Artikelnummer
Z110	*40.111*
Z111	*40.112*

Kabine Z111

Aluminium-Rahmenkonstruktion teilbar
inkl. Alu H-Profilen 1200mm, PVC Hartschaumplatten
und justierbaren Stellfüßen
Plattengröße: 4x 952 x 1212 x 5mm
Material: Aluminium
Oberfläche: silberfarbig eloxiert E6/EV1
Gewicht: 33,1 kg
Lagerartikel

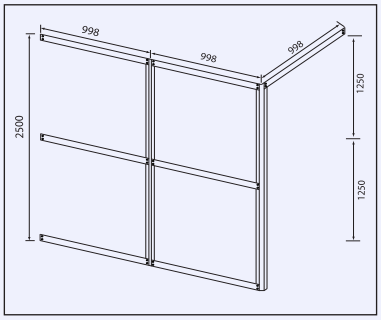

Kabine Z112

Aluminium-Rahmenkonstruktion teilbar,
inkl. Alu H-Profilen 1217mm und justierbaren Stellfüßen.
Geeignet für Plattengrößen 2x 952 x 2446 x 5mm
Material: Aluminium
Oberfläche: silberfarbig eloxiert E6/EV1
Gewicht: 11,2 kg
Lagerartikel

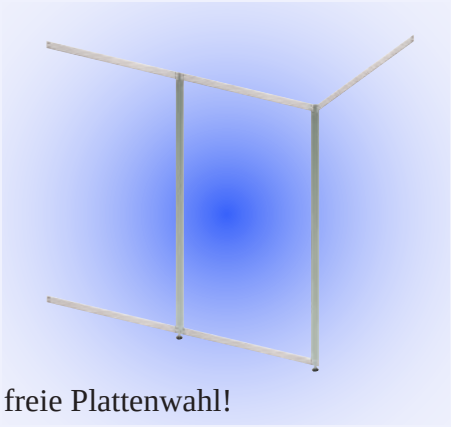

freie Plattenwahl!

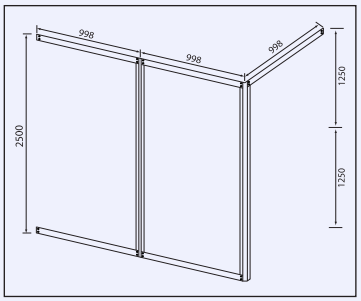

Artikelbezeichnung	Artikelnummer
Z112	*40.113*
Z113	*40.114*

Kabine Z113

Aluminium-Rahmenkonstruktion teilbar
inkl. Alu H-Profilen 1217mm, PVC Hartschaumplatten,
und justierbaren Stellfüßen
Plattengröße: 2x 952 x 2446 x 5mm
Material: Aluminium
Oberfläche: silberfarbig eloxiert E6/EV1
Gewicht: 32 kg
Lagerartikel

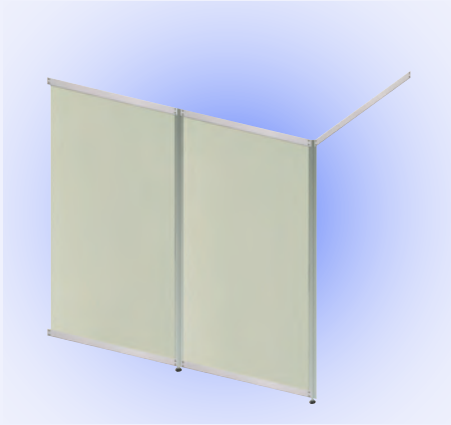

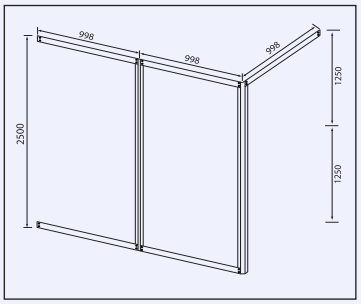

Aufbaumöglichkeit eines
einen Messestand

1

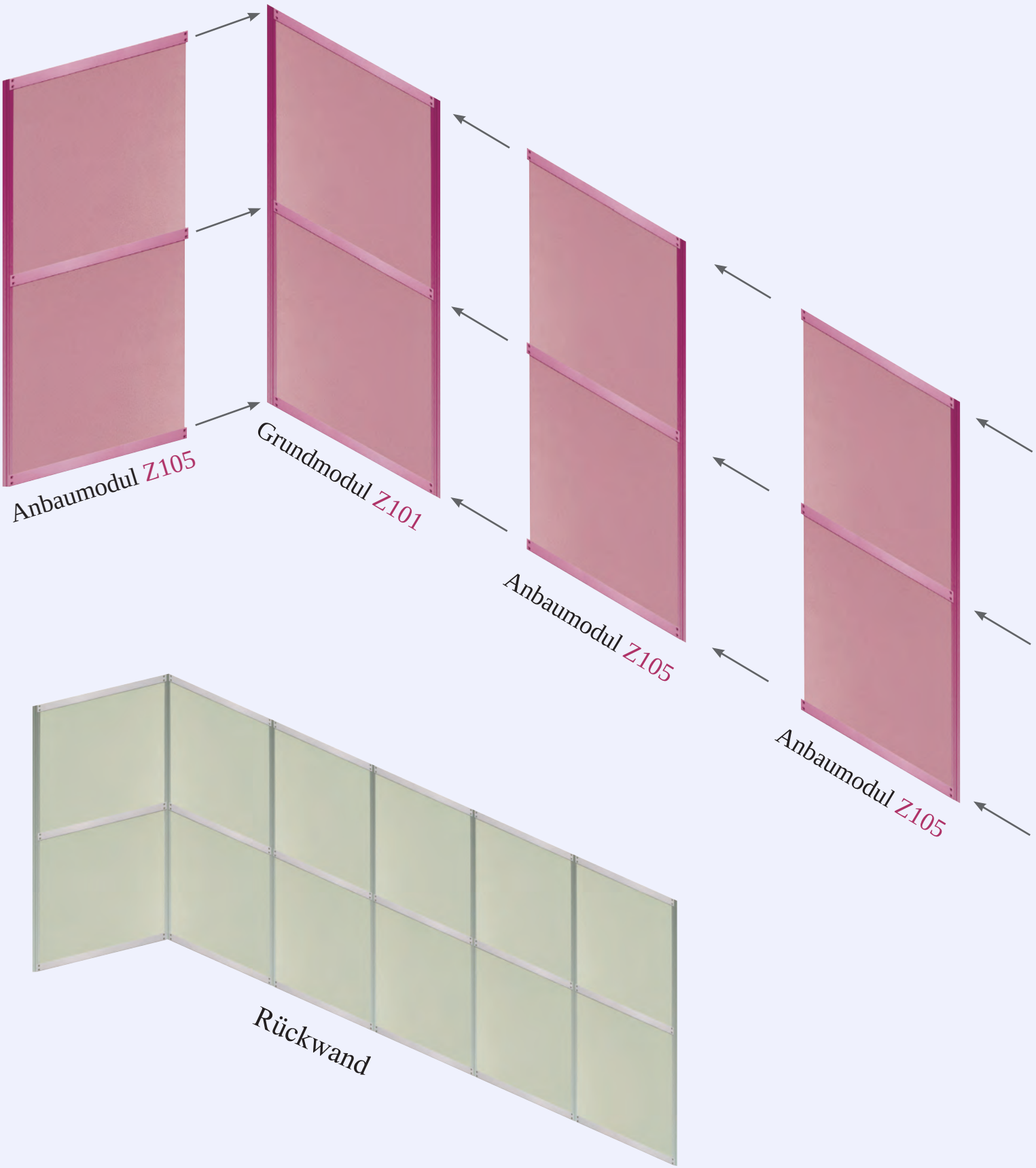

2

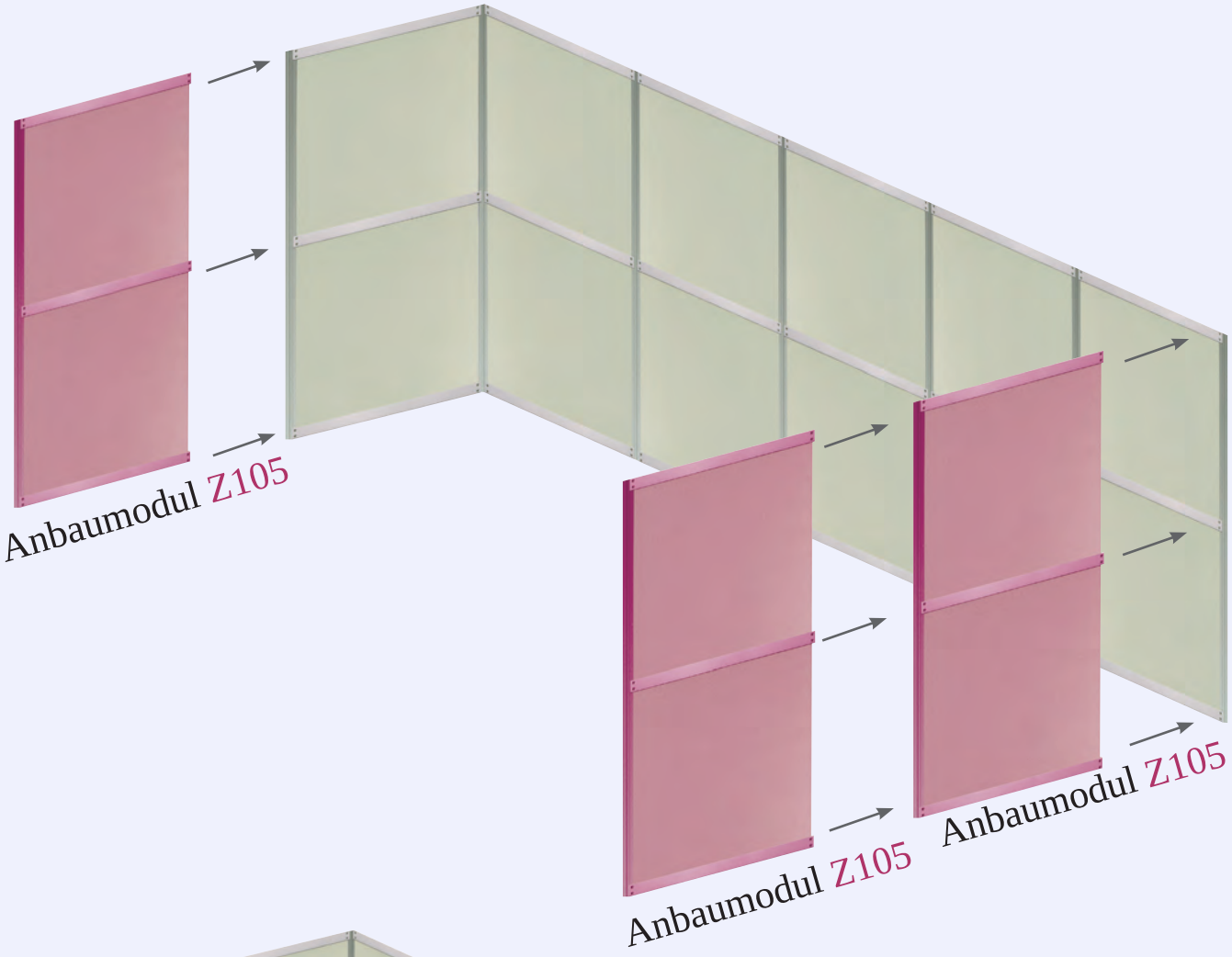

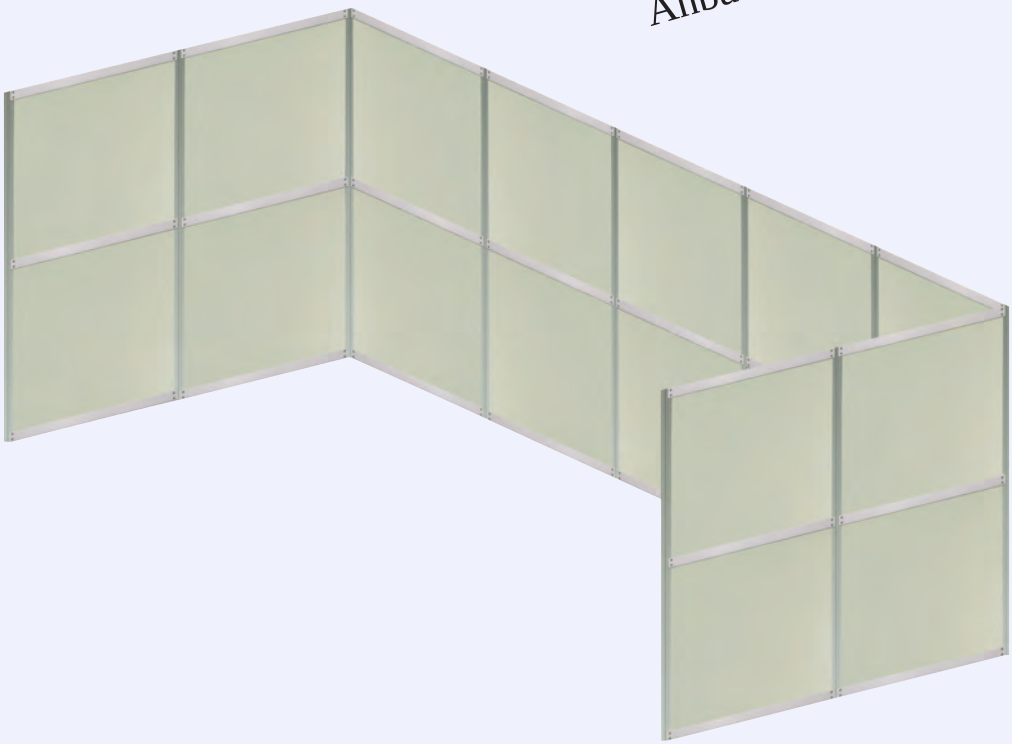

3

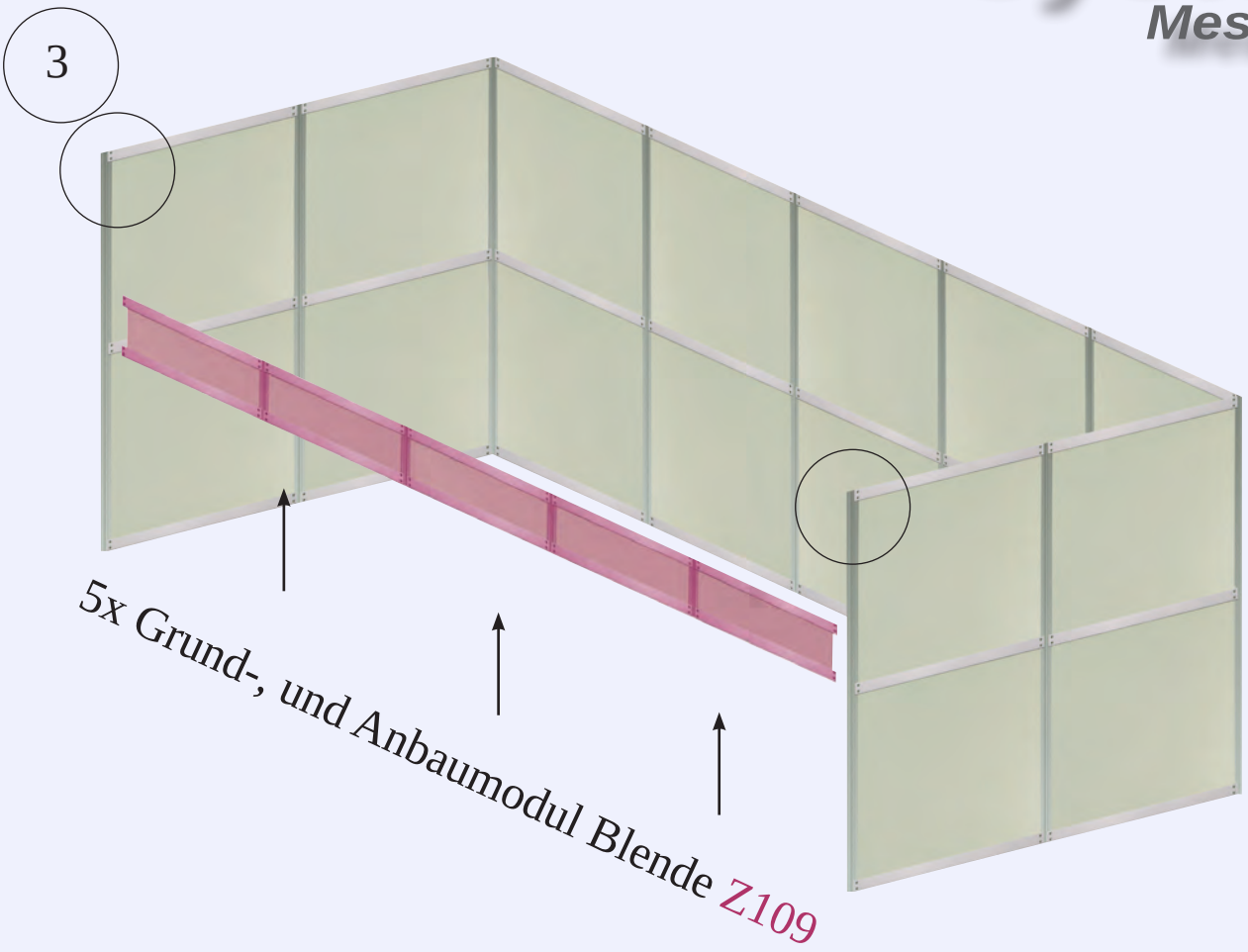

5x Grund-, und Anbaumodul Blende Z109

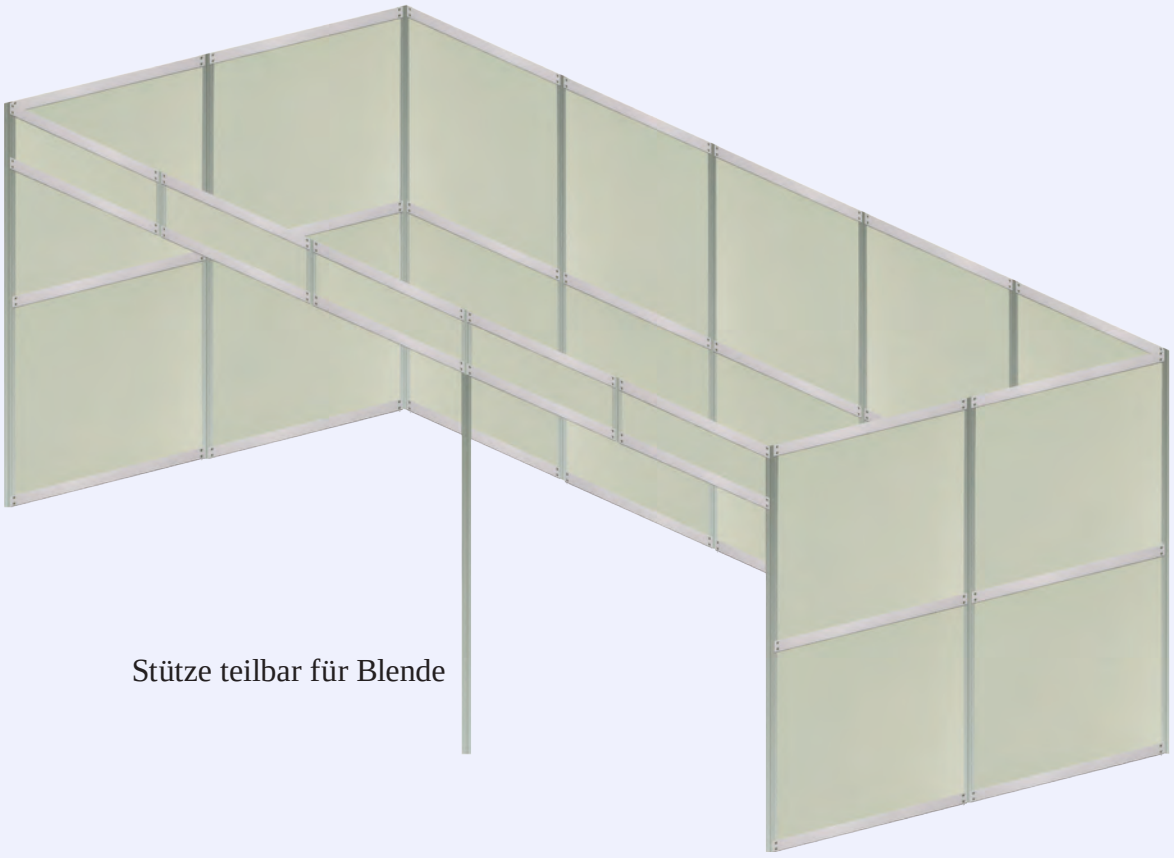

Stütze teilbar für Blende

4

8x Flexi-Quick zuzügl. 4x Flexi-Point

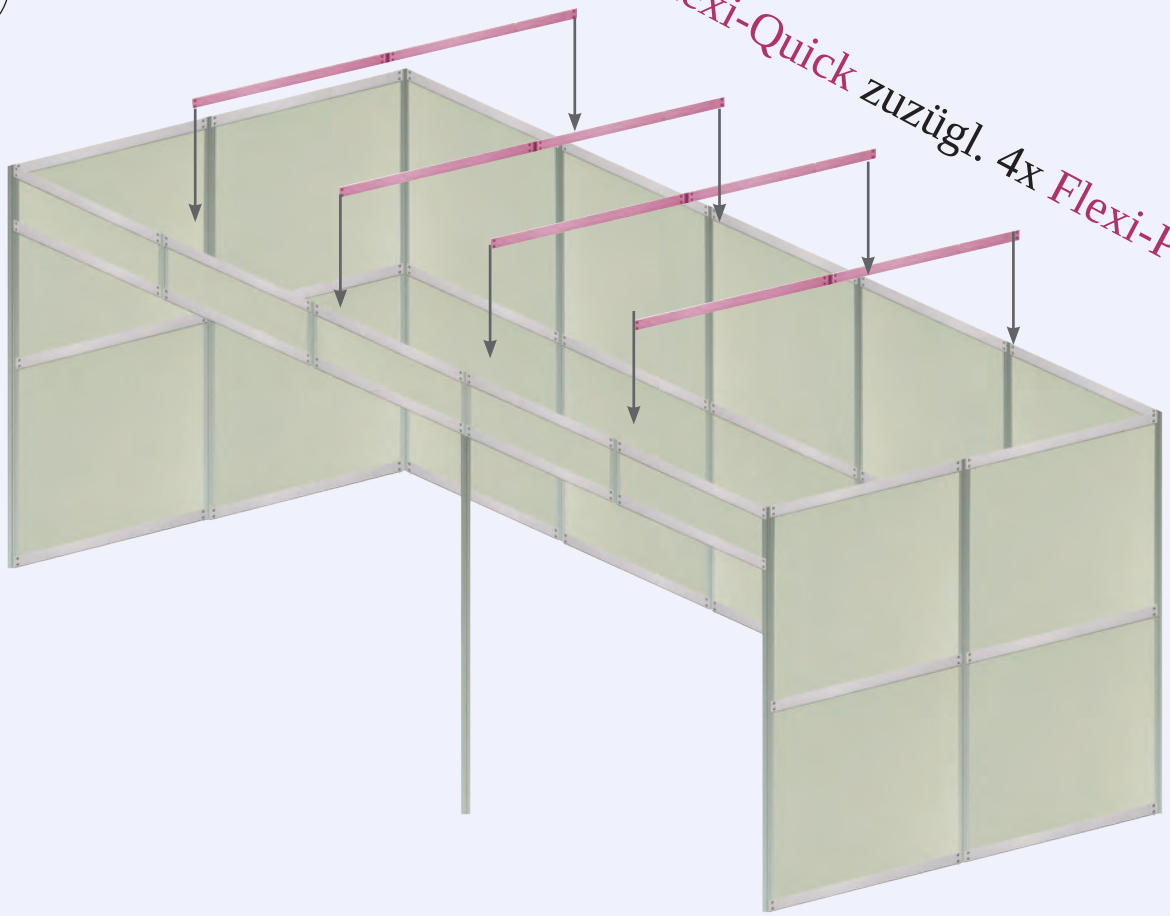

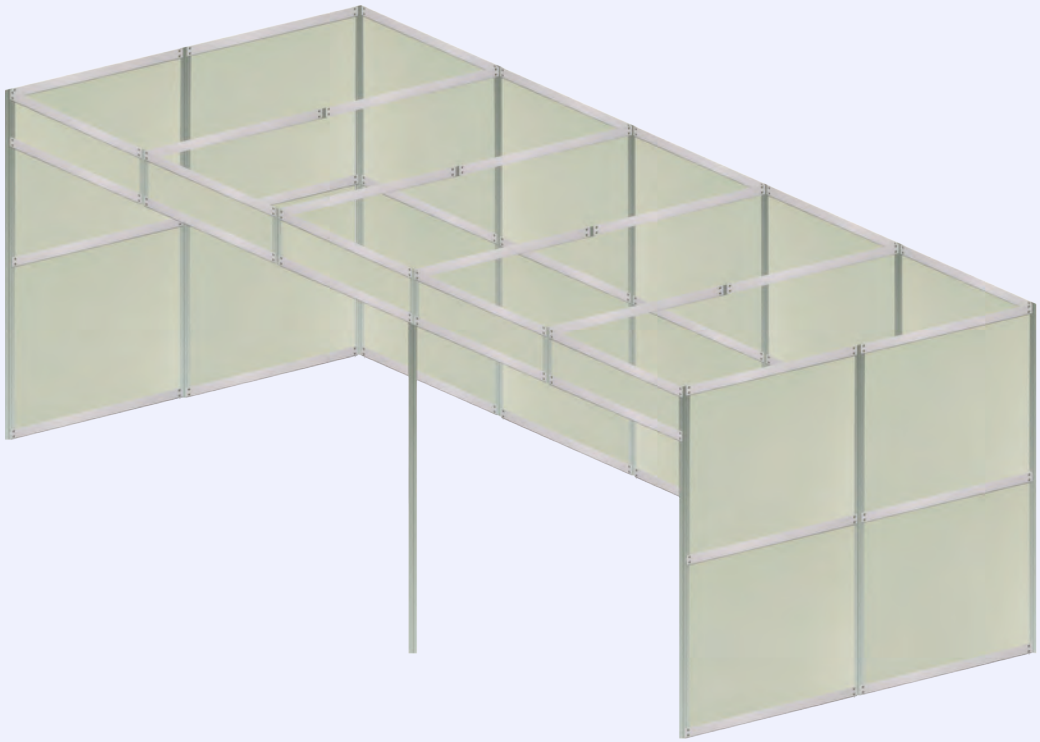

Anwendungsbeispiele zum Eigenbau.

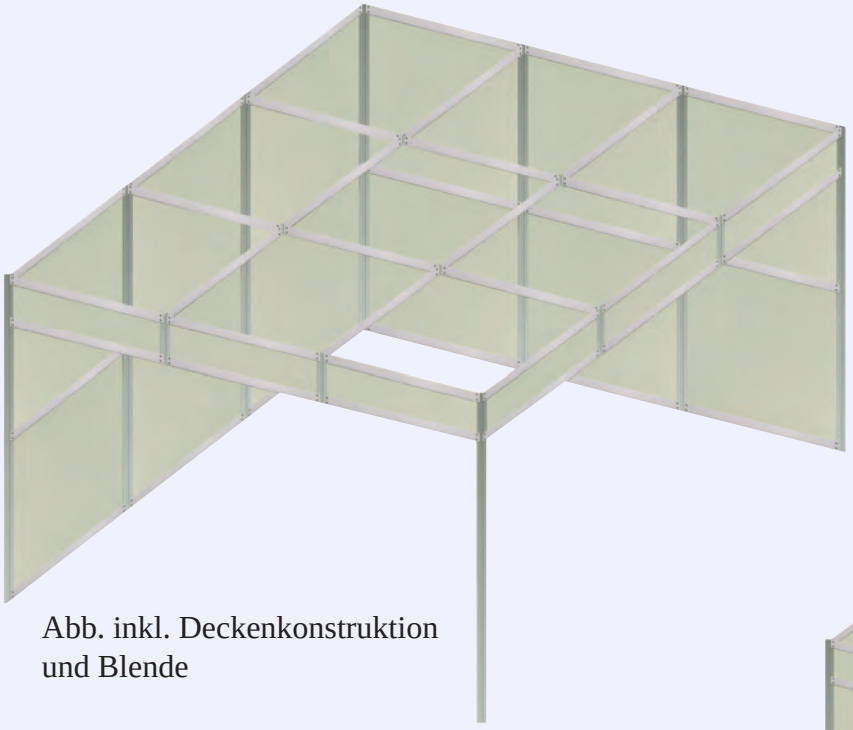

Abb. inkl. Deckenkonstruktion und Blende

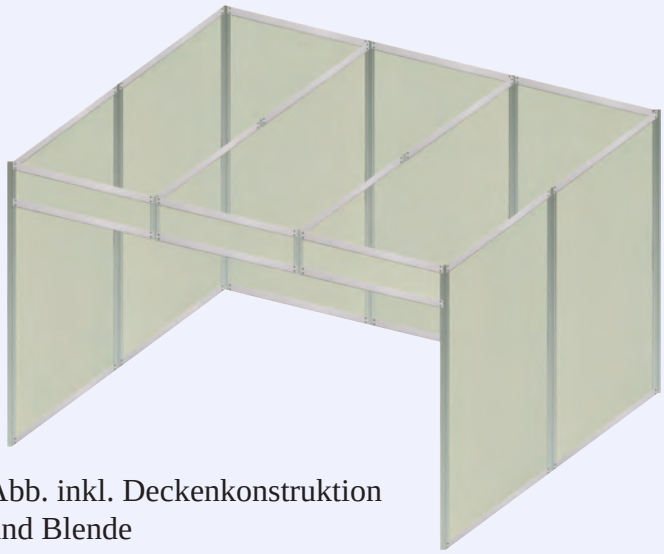

Abb. inkl. Deckenkonstruktion und Blende

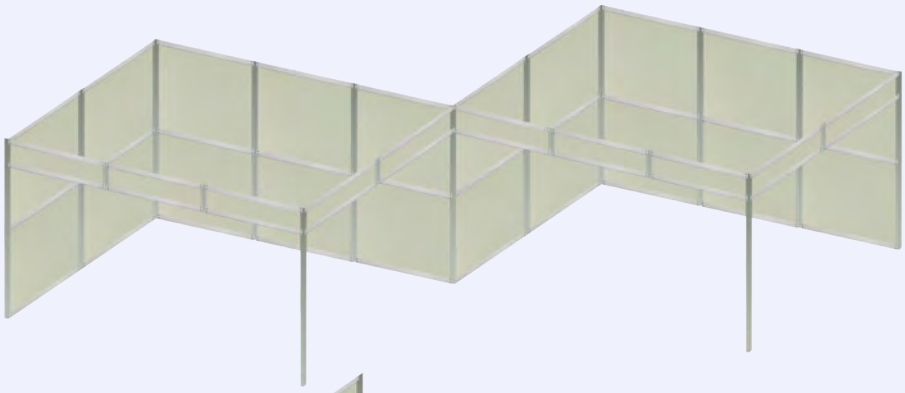

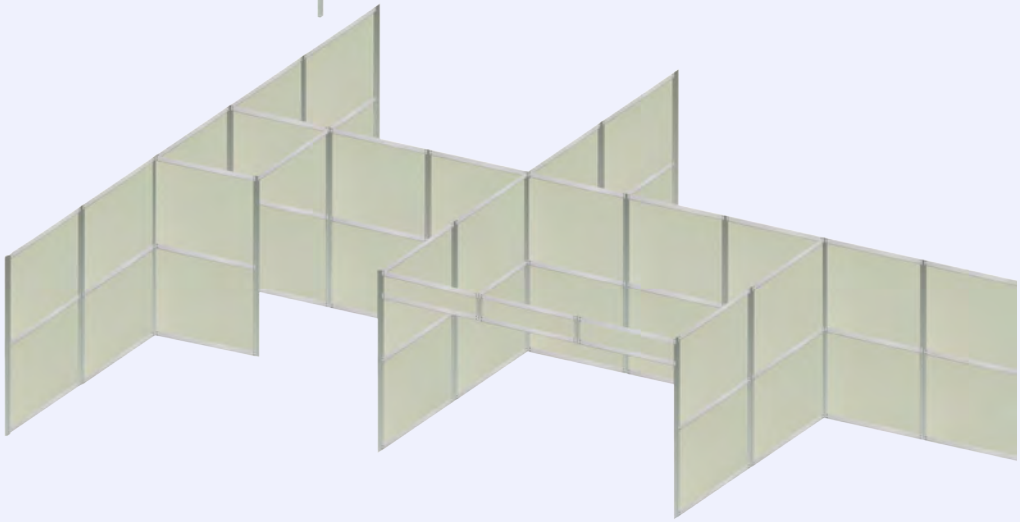

Messebauzubehör
Statten Sie Ihren Messestand mit den irus-Verbinder und Displays aus.

Horizontal-Vertikal-Verbinder

fertig montiert
Material: Aluminium
Oberfläche: silberfarbig eloxiert E6/EV1
Gewicht: 60 gr.
Lagerartikel

für Plattenstärken von 3 - 8 mm

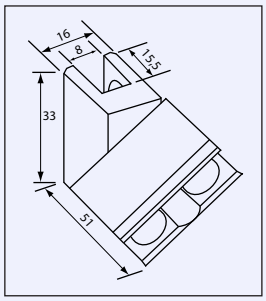

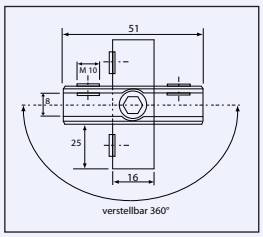

Klemmschrauben / Plattenstärken	Artikelnummer
Stahlklemmschrauben von 3 - 5 mm	*20.010*
Stahlklemmschrauben von 5 - 8 mm	*20.110*
Kunststoff-klemmschrauben von 3 - 5 mm	*21.010*
Kunststoff-klemmschrauben von 5 - 8 mm	*21.110*

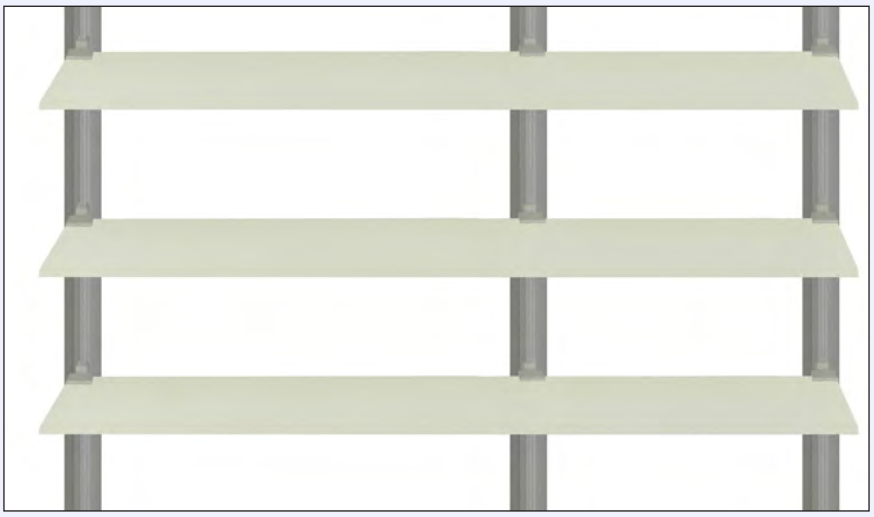

Horizontal-Vertikalverbinder eignen sich Bestens auch als Tablarträger

„Unser Tipp“
Auch für außergewöhnliche Verbindungen hat das Irus-System eine Lösung.

Mittelverbinder 180°

Material: Aluminium
Oberfläche: silberfarbig eloxiert E6/EV1
Gewicht: 65 gr.
Lagerartikel

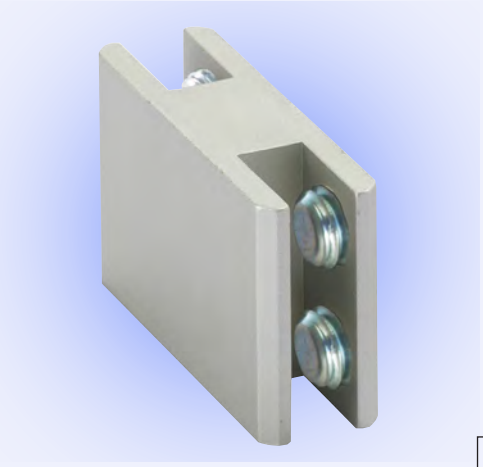

für Plattenstärken von 3 - 10 mm

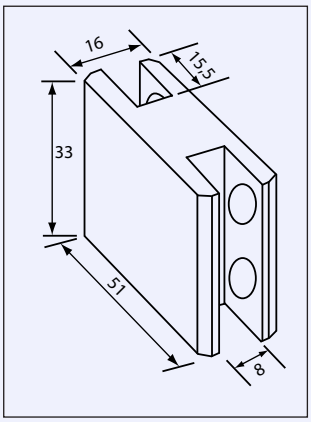

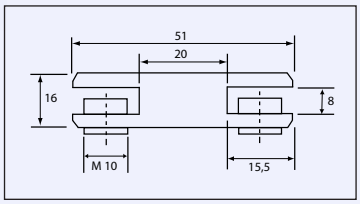

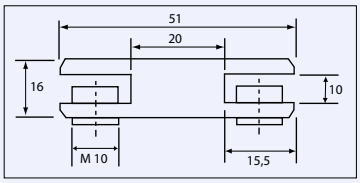

Klemmschraube / Plattenstärken	Artikelnummer
Stahlklemmschrauben / von 3 - 5 mm	*00.005*
Stahlklemmschrauben / von 5 - 8 mm	*00.105*
Stahlklemmschrauben / von 8 - 10 mm	*00.205*
Kunststoff-klemmschrauben / von 3 - 5 mm	*01.005*
Kunststoff-klemmschrauben / von 5 - 8 mm	*01.105*
Kunststoff-klemmschrauben / von 8 - 10 mm	*01.205*

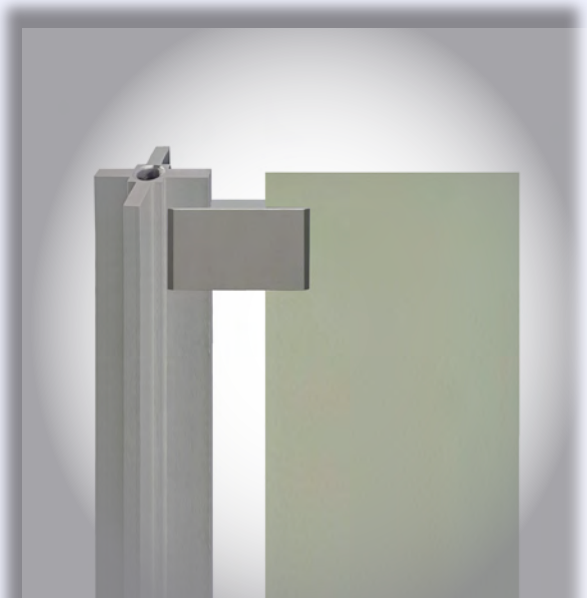

Info-Ständer „Flexibel I“

inkl. 2 bewegliche Alu-Klapprahmen
Rondo DINA4 und Prospekttasche DINA4
Gesamthöhe: 2.0 m
Gewicht: 7 kg
Lieferzeit: 5 Werktage

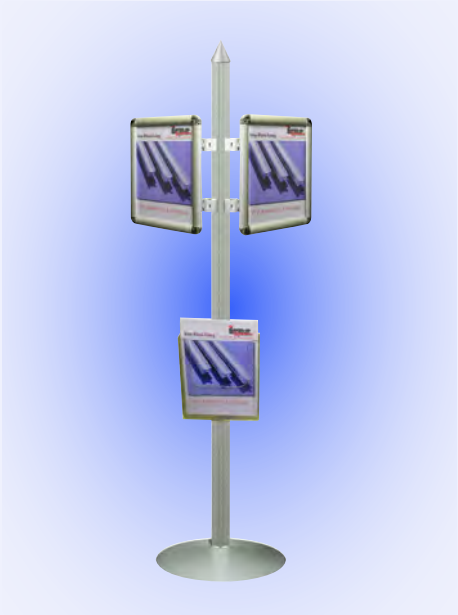

Artikelbezeichnung	Artikelnummer
Info-Ständer „Flexibel I“	*61.020*

Prospekt-Ständer „Flexibel II“

inkl. 3 Prospekttaschen DINA4
Gesamthöhe: 2.0 m
Gewicht: 6 kg
Lieferzeit: 5 Werktage

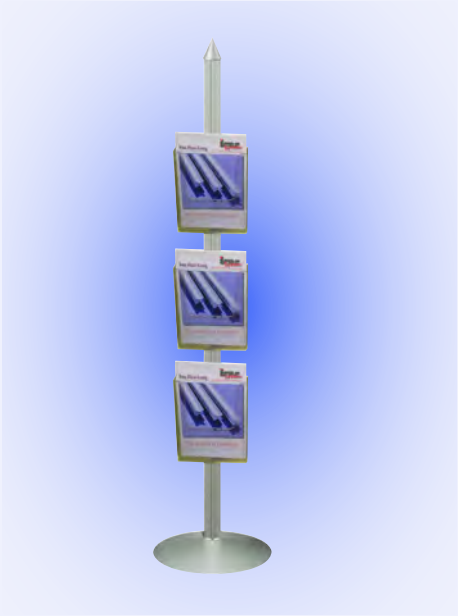

Artikelbezeichnung	Artikelnummer
Prospektständer „Flexibel II“	*61.022*

Spezialanfertigungen auf Anfrage!

Beweglicher Alu-Klapprahmen Rondo
inkl. Befestigung für Stangenprofil

70.018 DINA4 Gewicht: 1 kg
70.019 DINA3 Gewicht: 1,5 kg
Lieferzeit: 5 Werktage

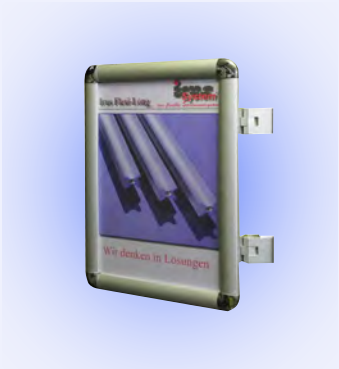

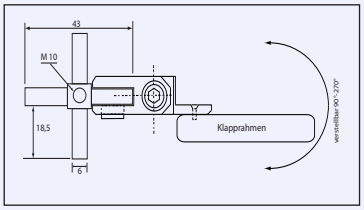

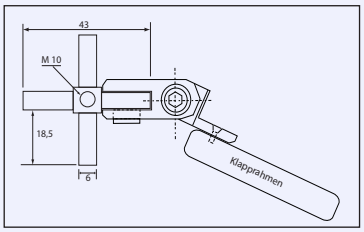

Artikelbezeichnung	Artikelnummer
Klapprahmen DINA4	*70.018*
Klapprahmen DINA3	*70.019*
Klapprahmen DINA4	*70.020*
Klapprahmen DINA3	*70.021*
Prospekttasche DINA4	*70.017*

Starrer Alu-Klapprahmen Rondo
inkl. Befestigung für Stangenprofil

70.020 DINA4 Gewicht: 1 kg
70.021 DINA3 Gewicht: 1,5 kg
Lieferzeit: 5 Werktage

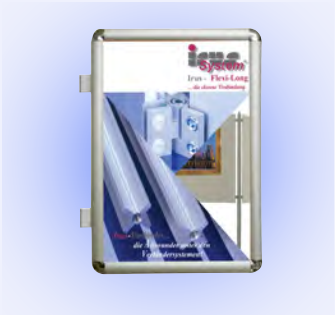

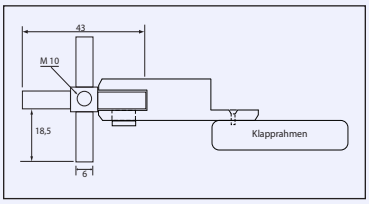

Prospekttasche
inkl. Befestigung für das Stangenprofil

70.017 DINA4
Gewicht: 0,5 kg
Lieferzeit: 5 Werktage

Plakatstellwände

Plakat-Stellwand einseitig“ Grundmodul“

Aluminiumkonstruktion inkl. Tellerfuß à 0,95 kg,
und 1x Alu-Klapprahmen Rondo

61.140 DINA1 (594 x 841 mm) Gewicht: 9,2 kg
61.143 DINA0 (841 x 1189 mm) Gewicht: 9,8 kg

Lieferzeit: 5 Werktage

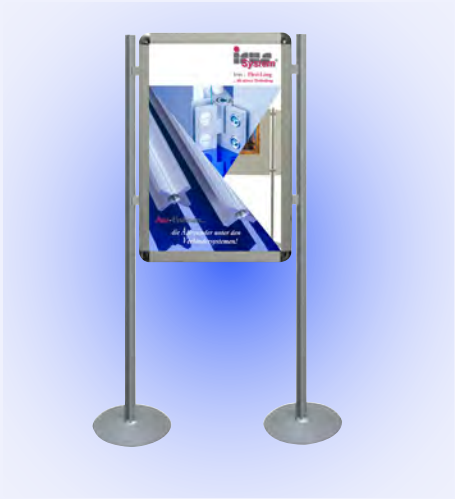

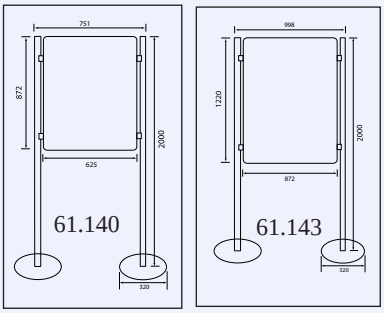

Artikelbezeichnung	Artikelnummer
Grundmodul DINA1	*61.140*
Grundmodul DINA0	*61.143*
Anbaumodul DINA1	*61.141*
Anbaumodul DINA0	*61.144*

Plakat-Stellwand einseitig „Anbaumodul 180°“

Aluminiumkonstruktion inkl. Tellerfuß à 0,95 kg,
und 1x Alu-Klapprahmen Rondo

61.141 DINA1 (594 x 841 mm) Gewicht: 6,7 kg
61.144 DINA0 (841 x 1189 mm) Gewicht: 7,3 kg

Lieferzeit: 5 Werktage

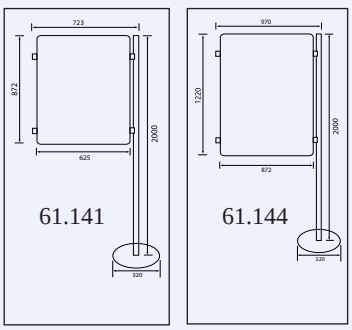

Plakat-Stellwand einseitig
„Anbaumodul 90°-270°“

Aluminiumkonstruktion inkl. Tellerfuß à 0,95 kg,
und 1x Alu-Klapprahmen Rondo

61.142 DINA1 (594 x 841 mm) Gewicht: 6,7 kg
61.145 DINA0 (841 x 1189 mm) Gewicht: 7,3 kg

Lieferzeit: 5 Werktage

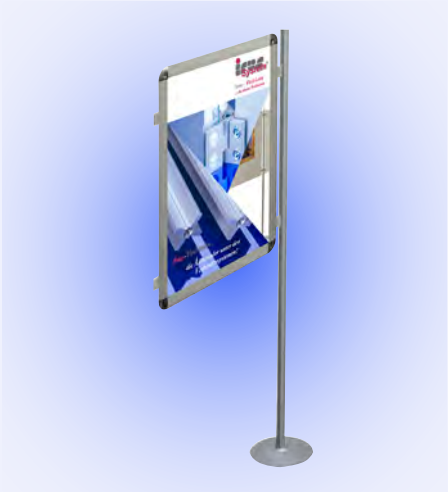

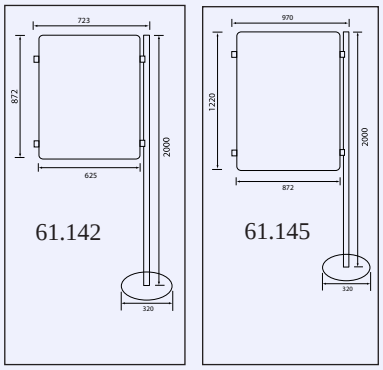

Artikelbezeichnung	Artikelnummer
Anbaumodul DINA1	*61.142*
Anbaumodul DINA0	*61.145*

!

Mit kompatiblen Anschluß an das Flexi-Long Profil.
Ob starr oder beweglich.

Unsere Spezialverbinder ermöglichen die Verbindung zum Flexi-Long.

Info-, Stellwände

Info- und Stellwand „Grundmodul I“

Aluminiumkonstruktion inkl. Tellerfuß à 0,95 kg
und 1 PVC Hartschaumplatten 990x990mm
Gesamtmass: B 1116 x H 2050 mm
Gewicht: 12,80 kg
Lieferzeit: 5 Werktage ohne Digitaldruck

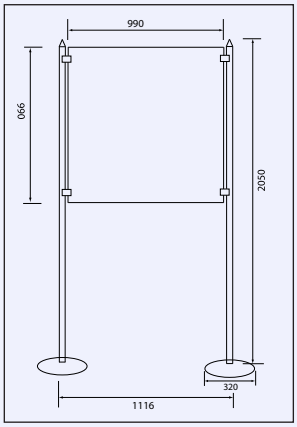

Artikelbezeichnung	Artikelnummer
Info-, Stellwand „GrundmodulI“	*61.400*
Info-,Stellwand „Anbaumodul 180°I“	*61.403*

Info- und Stellwand „Anbaumodul 180°“

Aluminiumkonstruktion inkl. Tellerfuß à 0,95 kg
und 1 PVC Hartschaumplatten 990x990mm
Gesamtmass: B 1088 x H 2050 mm
Gewicht: 9,30 kg
Lieferzeit: 5 Werktage ohne Digitaldruck

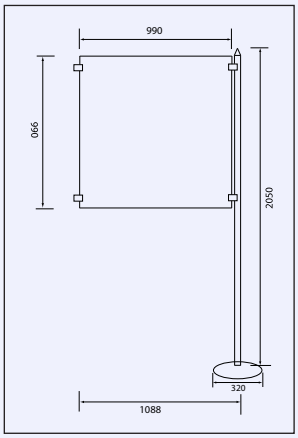

Info- und Stellwand „Anbaumodul 90°-270°“

Aluminiumkonstruktion inkl. Tellerfuß à 0,95 kg
und 1 PVC Hartschaumplatten 990x990mm
Gesamtmass: B 1088 x H 2050 mm
Gewicht: 9,30 kg
Lieferzeit: 5 Werktage ohne Digitaldruck

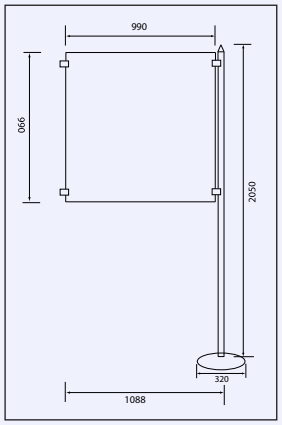

Artikelbezeichnung	Artikelnummer
Info-,Stellwand „Anbaumodul „90-270° I“	*61.406*
Infoständer „Quattro“	*61.421*

Info-Ständer „Quattro“

Aluminiumkonstruktion inkl. Stellfüße
und 4 PVC Hartschaumplatten 990x990mm
Gesamtmass: B 2189 x H 2050 mm
Gewicht: 32 kg
Lieferzeit: 5 Werktage ohne Digitaldruck

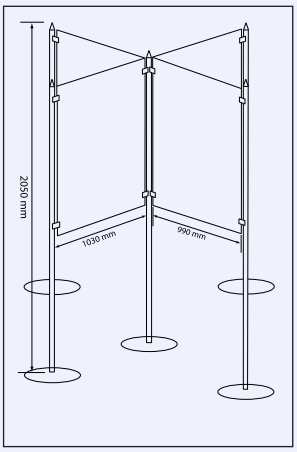

Anwendungsbeispiele
Plakatstellwände & Infowände

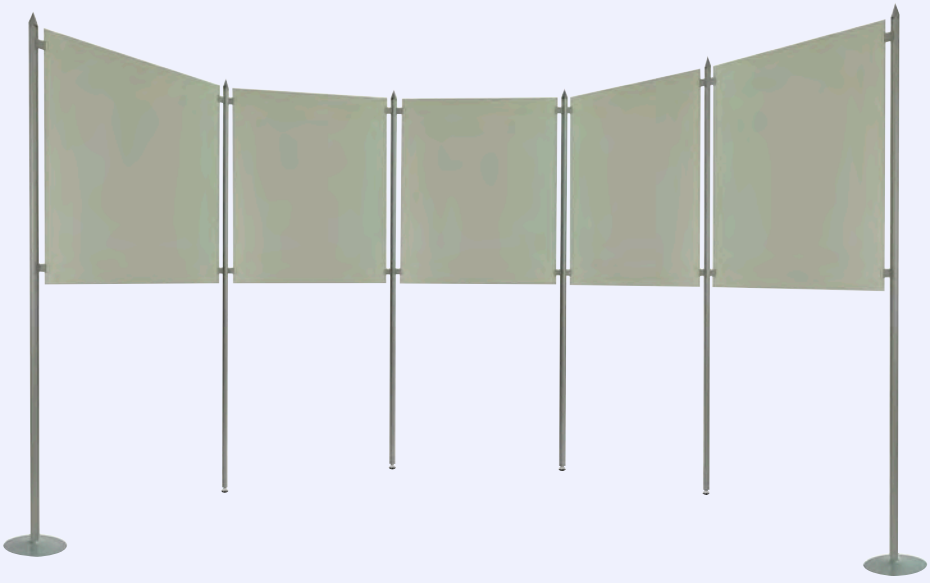

Werbewürfel

Werbewürfel

Aluminium-Rahmenkonstruktion zum Aufhängen inkl.
4x Ringschrauben, inkl. Platten, ohne Beleuchtung

40.121 H x B x T: ca. 500 x 1041 x 1041 mm Gewicht: 18,3 kg
40.122 H x B x T: ca. 750 x 1041 x 1041 mm Gewicht: 23,9 kg
40.123 H x B x T: ca. 1000 x 1041 x 1041 mm Gewicht: 29,7 kg
mit kundeneigenen Motiven

Lieferzeit: 7 Werktage ohne Digitaldruck

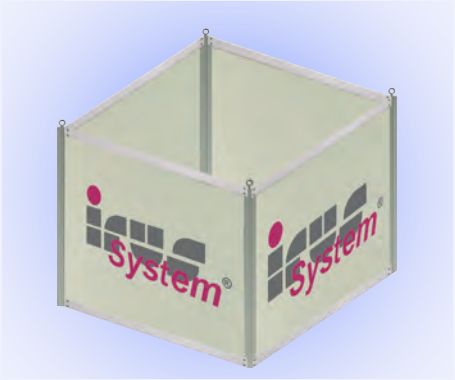

Sondermaße auf Anfrage!

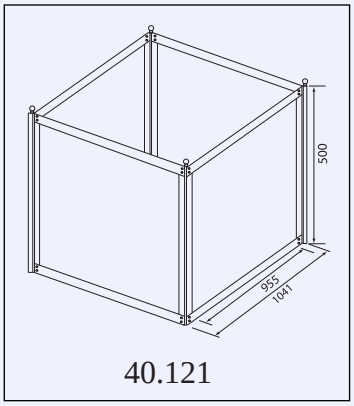

40.121

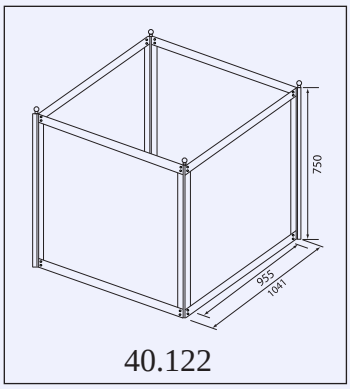

40.122

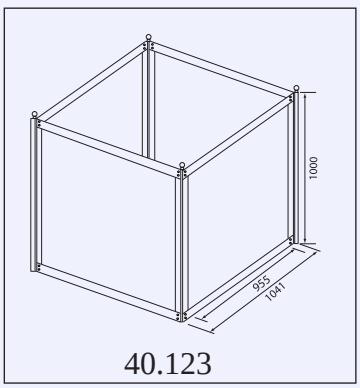

40.123

Artikelbezeichnung	Artikelnummer
Werbewürfel	*40.121*
Werbewürfel	*40.122*
Werbewürfel	*40.123*

Werbewürfel

Aluminium-Rahmenkonstruktion zum Aufhängen inkl.
4x Ringschrauben, ohne Platten, ohne Beleuchtung

40.124 H x B x T: ca. 500 x 1041 x 1041 mm
geeignet für Plattengrößen 4x 952x446x5 mm
Gewicht: 10,5 kg

40.125 H x B x T: ca. 750 x 1041 x 1041 mm
geeignet für Plattengrößen 4x 952x696x5 mm
Gewicht: 11,7 kg

40.126 H x B x T: ca. 1000 x 1041 x 1041 mm
geeignet für Plattengrößen 4x 952x946x5 mm
Gewicht: 13,0 kg

Lagerartikel

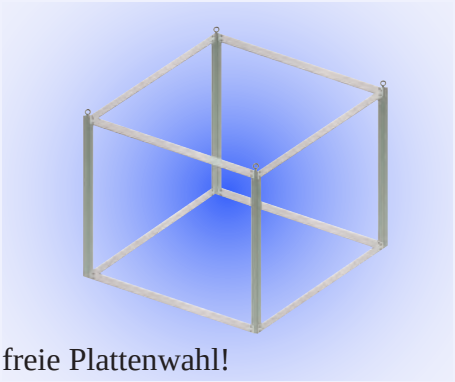

freie Plattenwahl!

Sondermaße auf Anfrage!

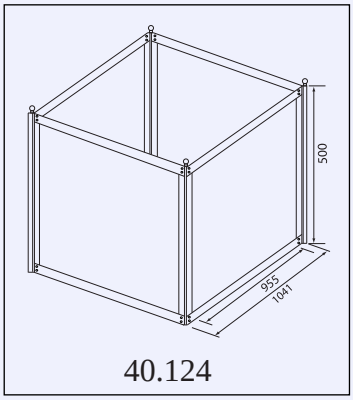

40.124

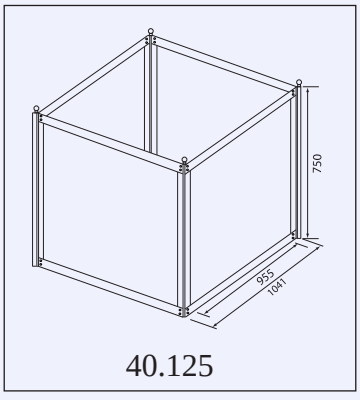

40.125

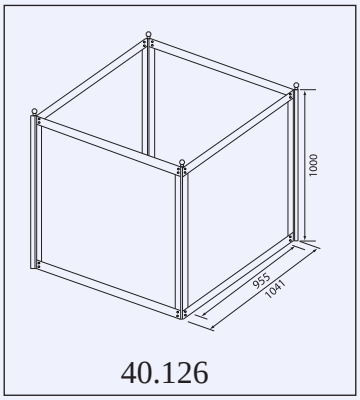

40.126

Artikelbezeichnung	Artikelnummer
Werbewürfel	*40.124*
Werbewürfel	*40.125*
Werbewürfel	*40.126*

Messeturm

Messeturm

Aluminium-Rahmenkonstruktion inkl. Platten
ohne Beleuchtung

40.127 H x B x T: ca. 2000 x 1041 x 1041 mm Gewicht: 59,0 kg
40.128 H x B x T: ca. 2500 x 1041 x 1041 mm Gewicht: 70,5 kg
mit kundeneigenen Motiven

Lieferzeit: 7 Werktage ohne Digitaldruck

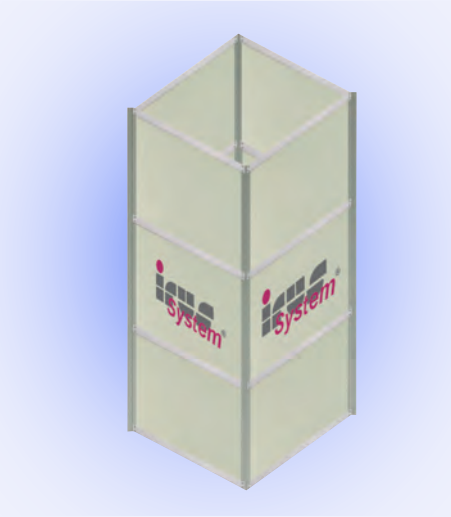

Artikelbezeichnung	Artikelnummer
Messeturm	*40.127*
Messeturm	*40.128*

Sondermaße auf Anfrage!

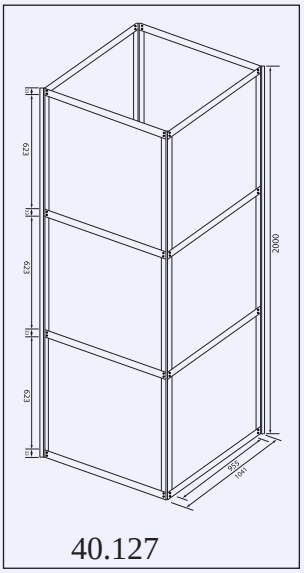

40.127

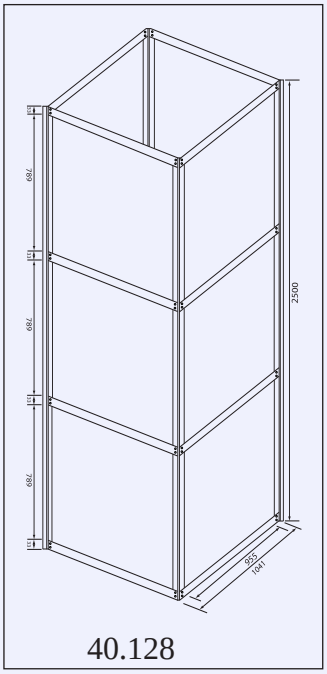

40.128

Messeturm

Aluminium-Rahmenkonstruktion
ohne Beleuchtung, ohne Platten

40.129 H x B x T: ca. 2000 x 1041 x 1041 mm
geeignet für Plattengrößen 4x 952x634x5 mm
Gewicht: 25,5 kg

40.130 H x B x T: ca. 2500 x 1041 x 1041 mm
geeignet für Plattengrößen 4x 952x801x5 mm
Gewicht: 28,2 kg

Lieferzeit: 5 Werktage

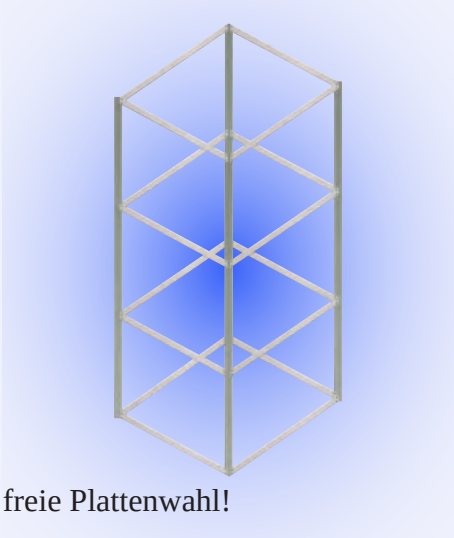

freie Plattenwahl!

Artikelbezeichnung	Artikelnummer
Messeturm	*40.129*
Messeturm	*40.130*

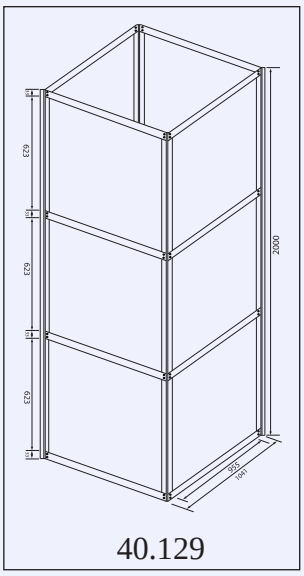

40.129

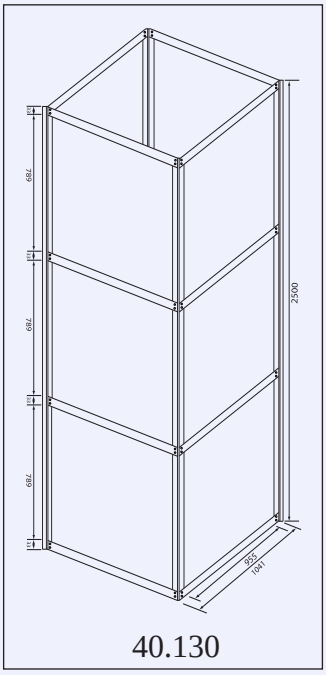

40.130

Flexi-Quick - Produkte

Messestand I100 „Irus-Quick 3x1m“

Aluminium-Rahmenkonstruktion teilbar, inkl. Alu H-Profilen 1200mm, justierbaren Stellfüßen und 3x Langarmstrahler inkl. Leuchtmittel.
Geeignet für Plattengrößen 10x B 952 x H 1212 x 5mm
B 3000 x H 2500 x T 1040 mm
Gewicht: 33,6 kg
Lieferzeit: 5 Werktage

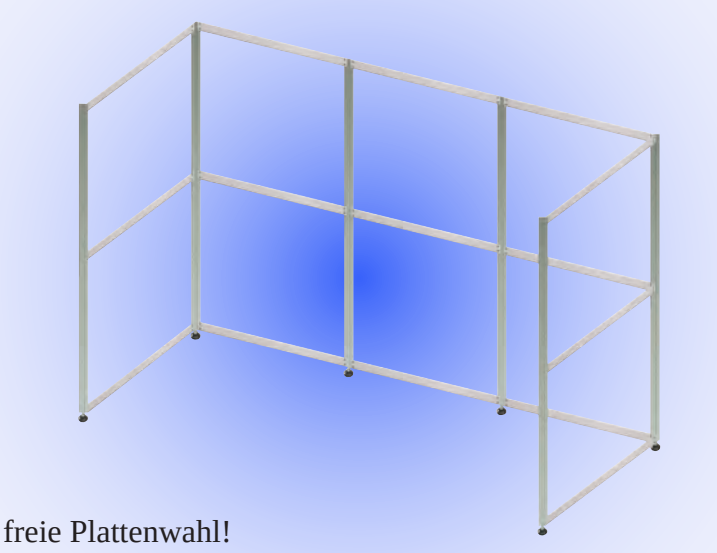

freie Plattenwahl!

Artikelbezeichnung	Artikelnummer
Messestand I100	*40.300*
Messestand mit Füllung I101	*40.301*

Messestand I101 „Irus-Quick 3x1m“

Aluminium-Rahmenkonstruktion teilbar mit Wandfüllung (10x B 952 x H 1212x5mm), inkl. Alu H-Profilen 1200mm, justierbaren Stellfüßen und 3x Langarmstrahler inkl. Leuchtmittel.
B 3000 x H 2500 x T 1040 mm
Gewicht: 87 kg
Lieferzeit: 5 Werktage ohne Digitaldruck

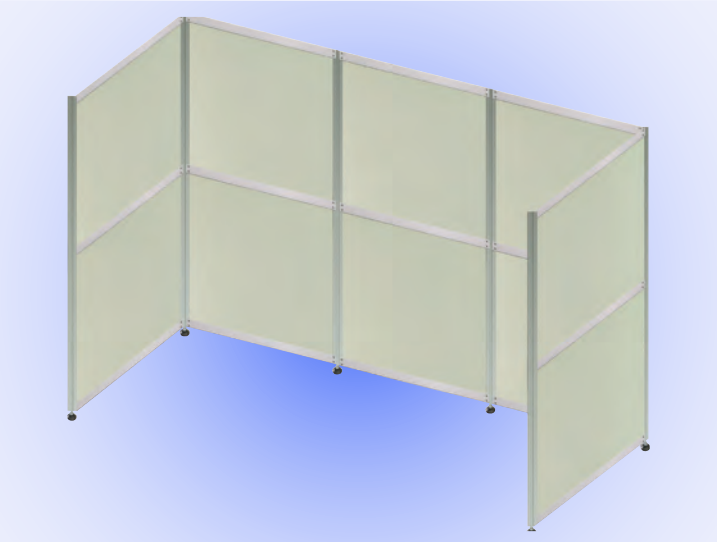

Abb. mit Platten (PVC Hartschaumplatte 5mm)

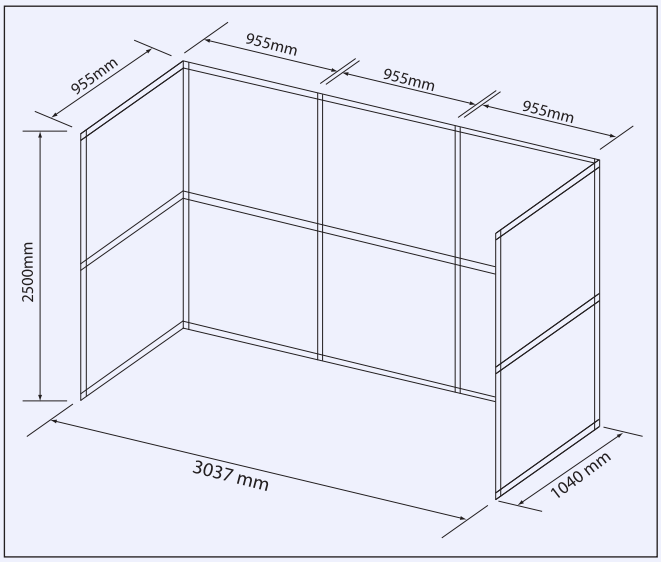

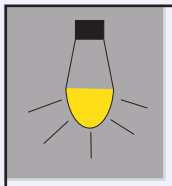

Es können alle Arten von Platten verwendet werden bis zu einer Plattenstärke von 6mm.

Hartschaum-, Holz-, Metall-, sowie Verbundplatten können jeweils eingesetzt werden.

Messestand I102 „Irus-Quick 3x1m“

Aluminium-Rahmenkonstruktion teilbar, inkl. Alu H-Profilen 1200mm, justierbaren Stellfüßen, 1x Blende und 3x Langarmstrahler inkl. Leuchtmittel.
Geeignet für Plattengrößen 10x B 952 x H 1212 x 5mm,
3x B 952 x H 246 x 5mm
B 3037 x H 2500 x T 1040 mm
Gewicht: 42,5 kg
Lieferzeit: 5 Werktage

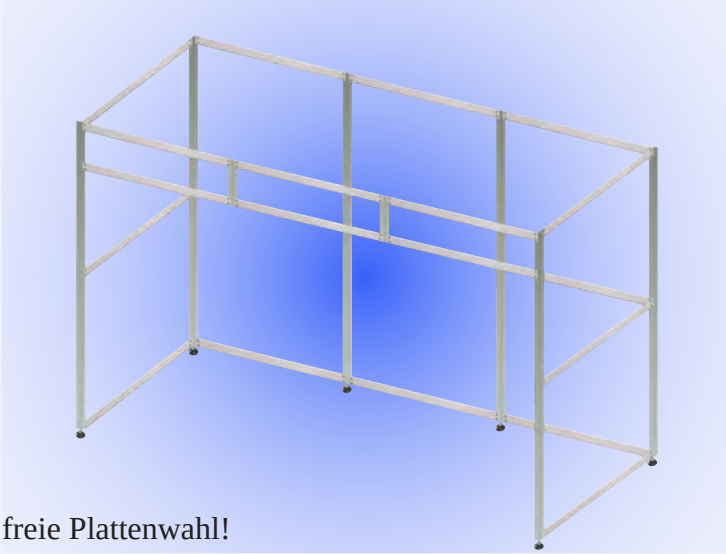

freie Plattenwahl!

Artikelbezeichnung	Artikelnummer
Messestand I102	*40.302*
Messestand mit Füllung I103	*40.303*

Messestand I103 „Irus-Quick 3x1m“

Aluminium-Rahmenkonstruktion teilbar mit Wandfüllung (10x B 952 x H 1212 mm), inkl. Alu H-Profilen 1200mm, justierbaren Stellfüßen, 1x Blende inkl. Wandfüllung (3x B 952 x H 246mm) und 3x Langarmstrahler inkl. Leuchtmittel.
B 3037 x H 2500 x T 1040 mm
Gewicht: 97,6 kg
Lieferzeit: 5 Werktage ohne Digitaldruck

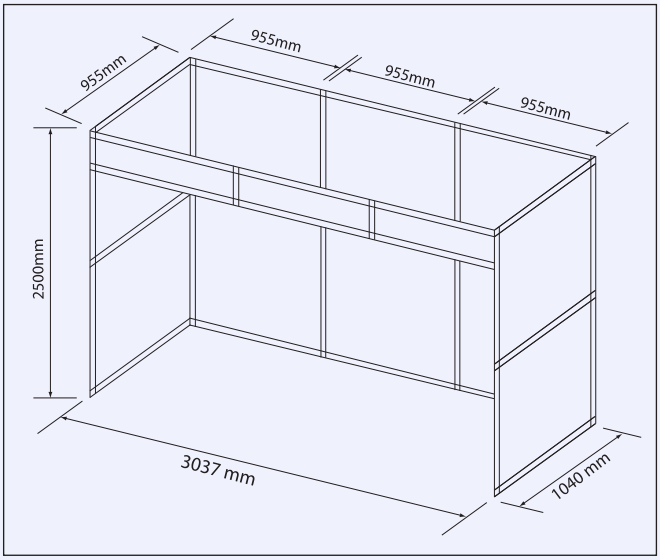

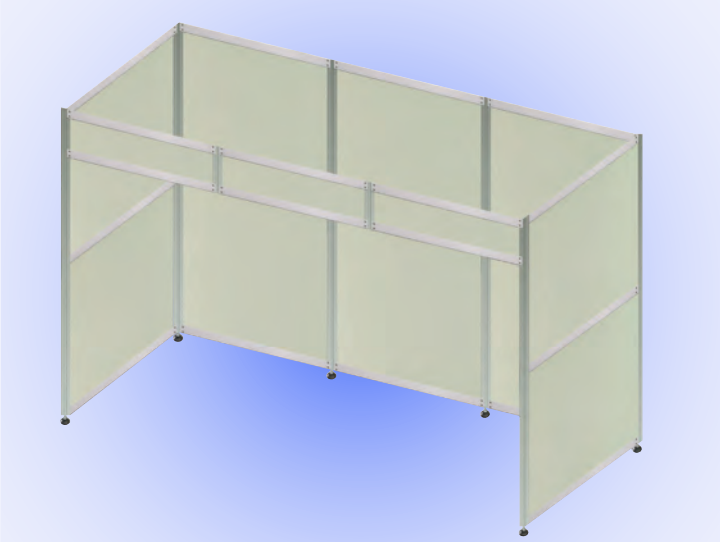

Abb. mit Platten (PVC Hartschaumplatte 5mm)

Messestand I104 „Irus-Quick 3x1m“

Aluminium-Rahmenkonstruktion teilbar, inkl. Alu H-Profilen 1217mm, justierbaren Stellfüßen und 3x Langarmstrahler inkl. Leuchtmittel.
Geeignet für Plattengrößen 5x B 952 x H 2446 x 5mm,
B 3037 x H 2500 x T 1040 mm
Gewicht: 28,8 kg
Lieferzeit: 5 Werktage

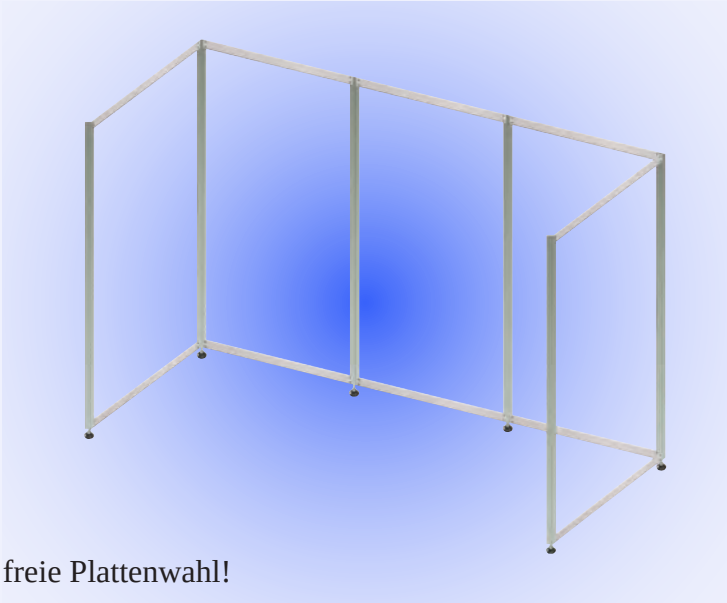

freie Plattenwahl!

Artikelbezeichnung	Artikelnummer
Messestand I104	*40.304*
Messestand mit Füllung I105	*40.305*

Messestand I105 „Irus-Quick 3x1m“

Aluminium-Rahmenkonstruktion teilbar mit Wandfüllung (5x B 952 x H 2446 x 5mm), inkl. Alu H-Profilen 1217mm, justierbaren Stellfüßen und 3x Langarmstrahler inkl. Leuchtmittel
B 3037 x H 2500 x T 1040 mm
Gewicht: 82,5 kg
Lieferzeit: 5 Werktage ohne Digitaldruck

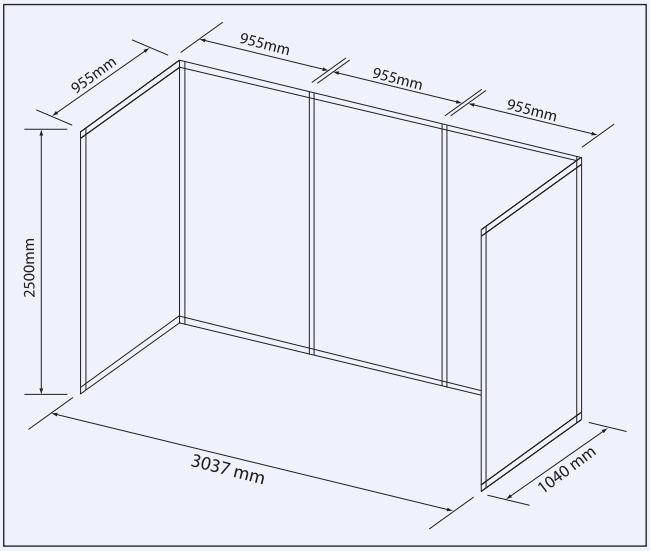

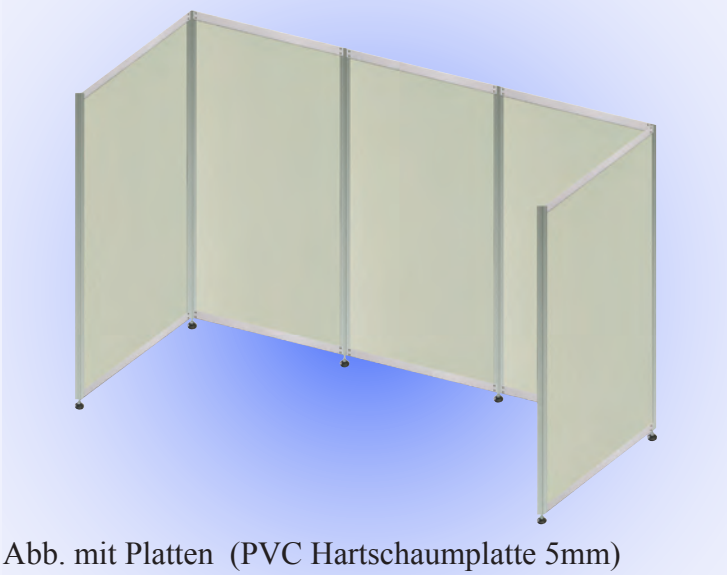

Abb. mit Platten (PVC Hartschaumplatte 5mm)

Messestand I106 „Irus-Quick 3x1m“

Aluminium-Rahmenkonstruktion teilbar, inkl. Alu H-Profilen 1217mm, justierbaren Stellfüßen, 1x Blende und 3x Langarm-strahler inkl. Leuchtmittel.
Geeignet für Plattengrößen 5x B 952 x H 2446 x 5mm,
3x B 955 x H 246 x 5mm
B 3037 x H 2500 x T 1040 mm
Gewicht: 36 kg
Lieferzeit: 5 Werktage

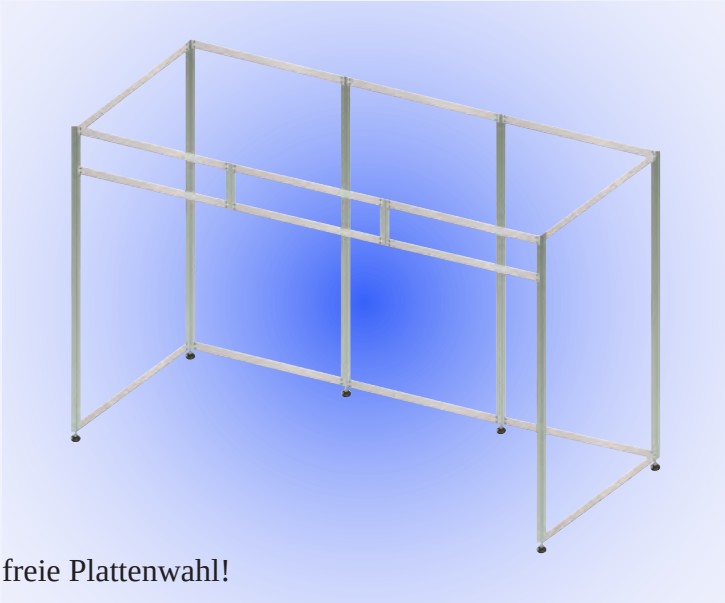

freie Plattenwahl!

Artikelbezeichnung	Artikelnummer
Messestand I106	*40.306*
Messestand mit Füllung I107	*40.307*

Messestand I107 „Irus-Quick 3x1m“

Aluminium-Rahmenkonstruktion teilbar mit Wandfüllung (5x B 952 x H 2446 x 5mm), inkl. Alu H-Profilen 1217mm, justierbaren Stellfüßen, 1x Blende inkl. Wandfüllung (3x B 955 x H 246mm) und 3x Langarmstrahler inkl. Leuchtmittel
B 3037 x H 2500 x T 1040 mm
Gewicht: 36,8
Lieferzeit: 5 Werktage ohne Digitaldruck

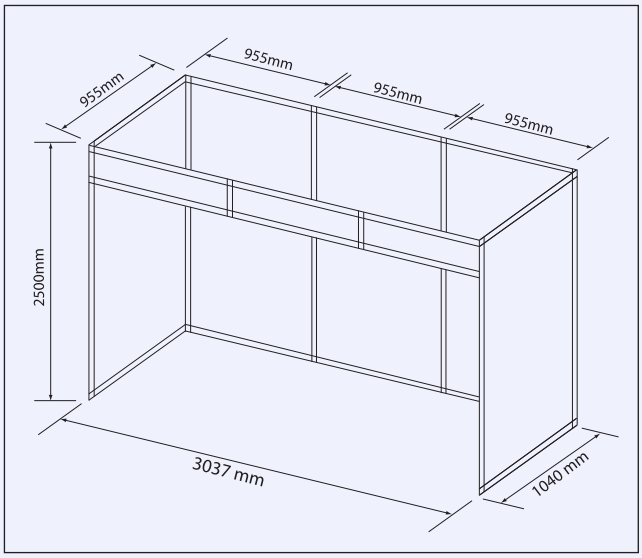

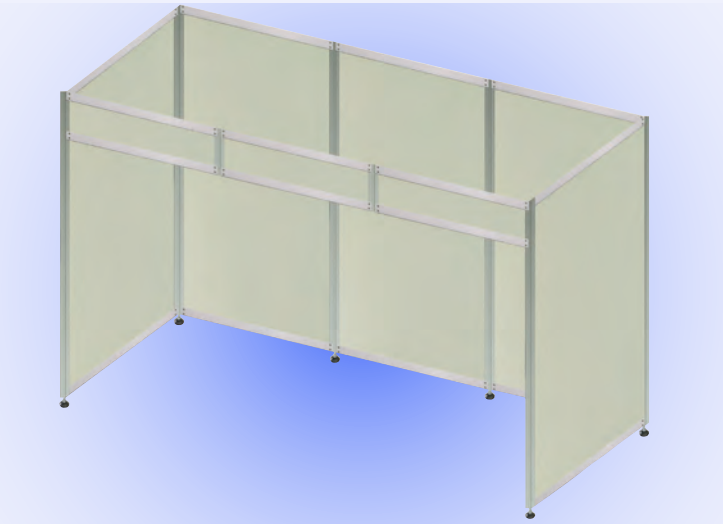

Abb. mit Platten (PVC Hartschaumplatte 5mm)

Messestand I108 „Irus-Quick 3x2m“

Aluminium-Rahmenkonstruktion teilbar, inkl. Alu H-Profilen 1200mm, justierbaren Stellfüßen und 3x Langarmstrahler inkl. Leuchtmittel.
Geeignet für Plattengrößen 14x B 952 x H 1212 x 5mm,
B 3037 x H 2500 x T 2039 x 5mm
Gewicht: 46 kg
Lieferzeit: 5 Werktage

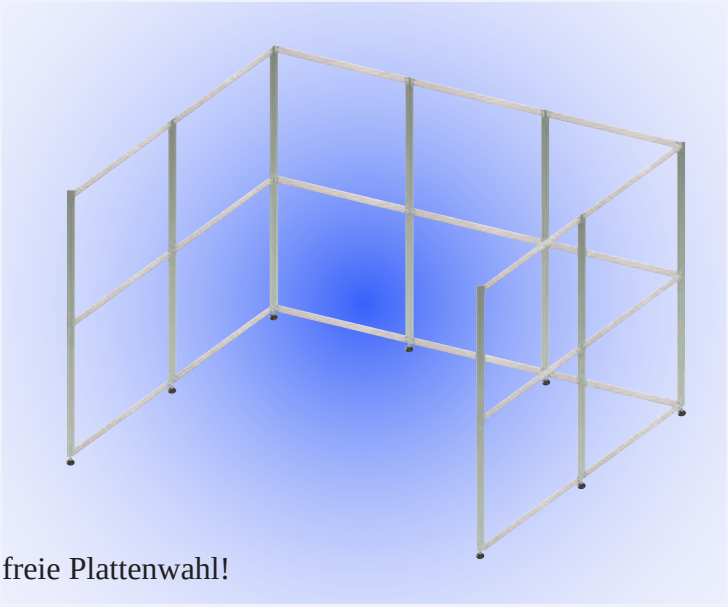

freie Plattenwahl!

Artikelbezeichnung	Artikelnummer
Messestand I108	*40.308*
Messestand mit Füllung I109	*40.309*

Messestand I109 „Irus-Quick 3x2m“

Aluminium-Rahmenkonstruktion teilbar mit Wandfüllung (14x B 952 x H 1212 x 5mm), inkl. Alu H-Profilen 1200mm, justierbaren Stellfüßen und 3x Langarmstrahler inkl. Leuchtmittel
B 3037 x H 2500 x T 2039 mm
Gewicht: 110 kg
Lieferzeit: 5 Werktage ohne Digitaldruck

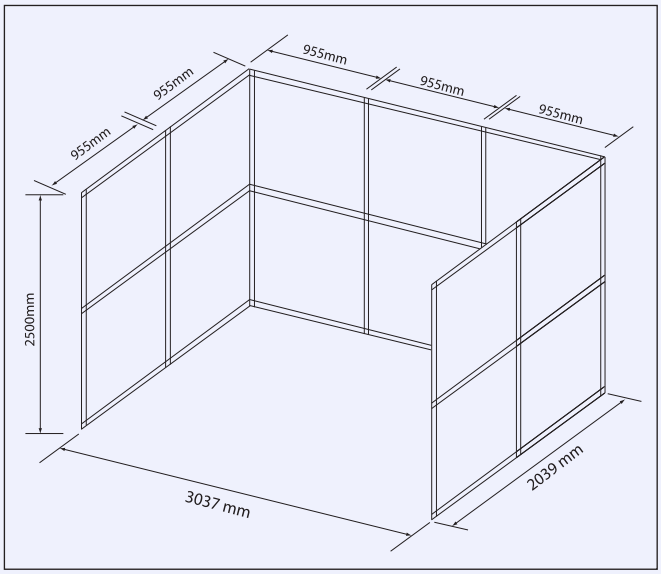

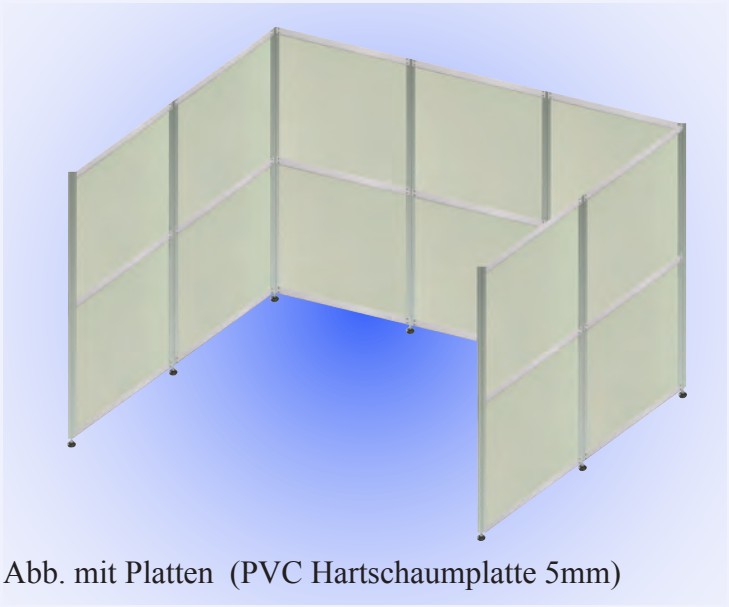

Abb. mit Platten (PVC Hartschaumplatte 5mm)

Messestand I110 „Irus-Quick 3x2m“

Aluminium-Rahmenkonstruktion teilbar, inkl. Alu H-Profilen 1200mm, justierbaren Stellfüßen, 1x Blende und 3x Langarm-strahler inkl. Leuchtmittel.
Geeignet für Plattengrößen 14x B 952 x H 1212 x 5mm,
3x B 955 x H 246 x 5mm
B 3037 x H 2500 x T 2039 mm
Gewicht: 53,5 kg
Lieferzeit: 5 Werktage

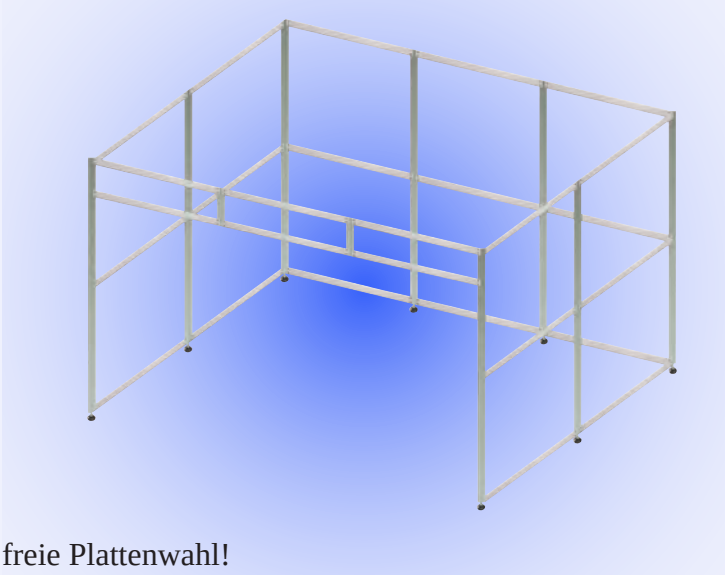

freie Plattenwahl!

Artikelbezeichnung	Artikelnummer
Messestand I110	*40.310*
Messestand mit Füllung I111	*40.311*

Messestand I111 „Irus-Quick 3x2m“

Aluminium-Rahmenkonstruktion teilbar mit Wandfüllung (14x B 952 x H 1212 x 5mm), inkl. Alu H-Profilen 1200mm, justierbaren Stellfüßen, 1x Blende inkl. Wandfüllung (3x B 955 x H 246 x 5mm) und 3x Langarmstrahler inkl. Leuchtmittel
B 3037 x H 2500 x T 2039 mm
Gewicht: 123 kg
Lieferzeit: 5 Werktage ohne Digitaldruck

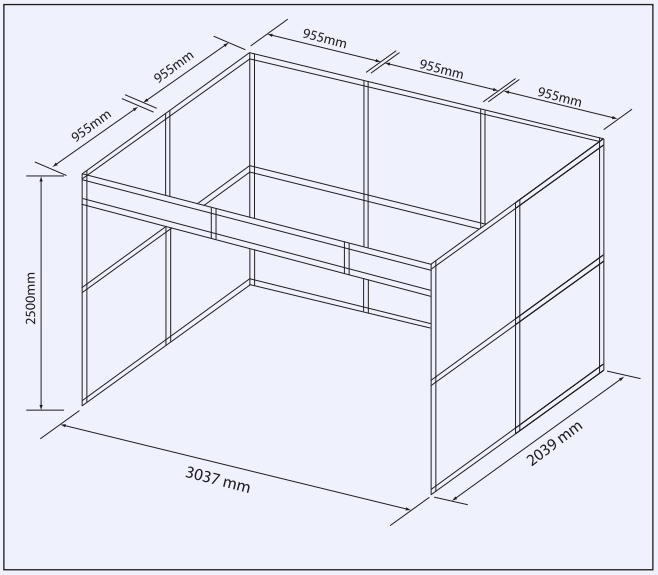

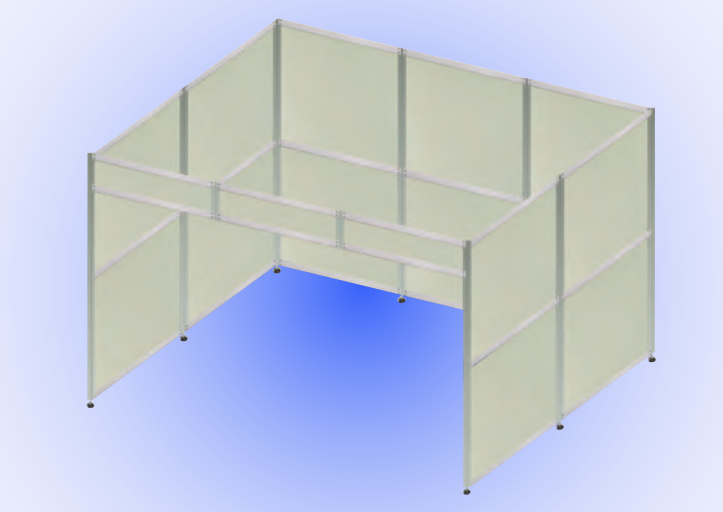

Abb. mit Platten (PVC Hartschaumplatte 5mm)

Messestand I112 „Irus-Quick 3x2m“

Aluminium-Rahmenkonstruktion teilbar, inkl. Alu H-Profilen 1217mm, justierbaren Stellfüßen und 3x Langarmstrahler inkl. Leuchtmittel.
Geeignet für Plattengrößen 7x B 952 x H 2446 x 5mm,
B 3037 x H 2500 x T 2039 mm
Gewicht: 40 kg
Lieferzeit: 5 Werktage

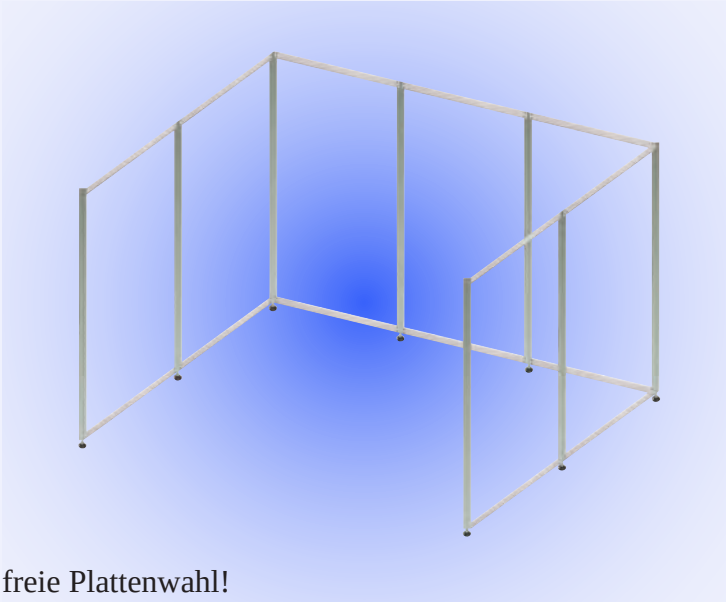

freie Plattenwahl!

Artikelbezeichnung	Artikelnummer
Messestand I112	*40.312*
Messestand mit Füllung I113	*40.313*

Messestand I113 „Irus-Quick 3x2m“

Aluminium-Rahmenkonstruktion teilbar mit Wandfüllung (7x B 952 x H 2446 x 5mm), inkl. Alu H-Profilen 1217mm, justierbaren Stellfüßen und 3x Langarmstrahler
inkl. Leuchtmittel
B 3037 x H 2500 x T 2039 mm
Gewicht: 105 kg
Lieferzeit: 5 Werktage ohne Digitaldruck

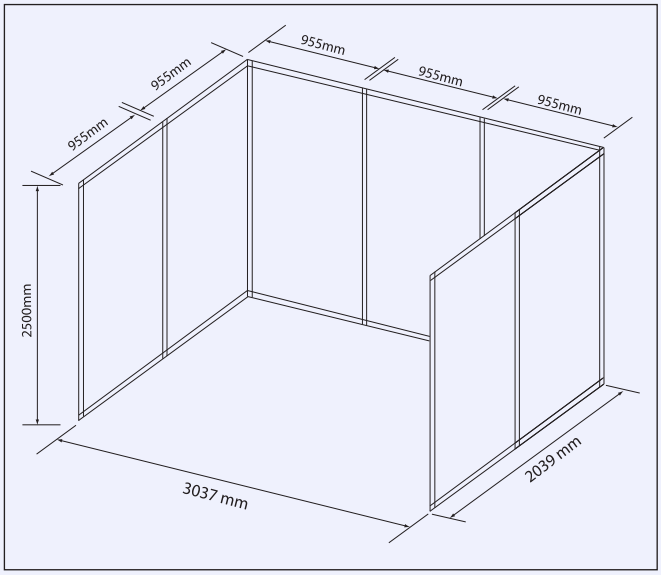

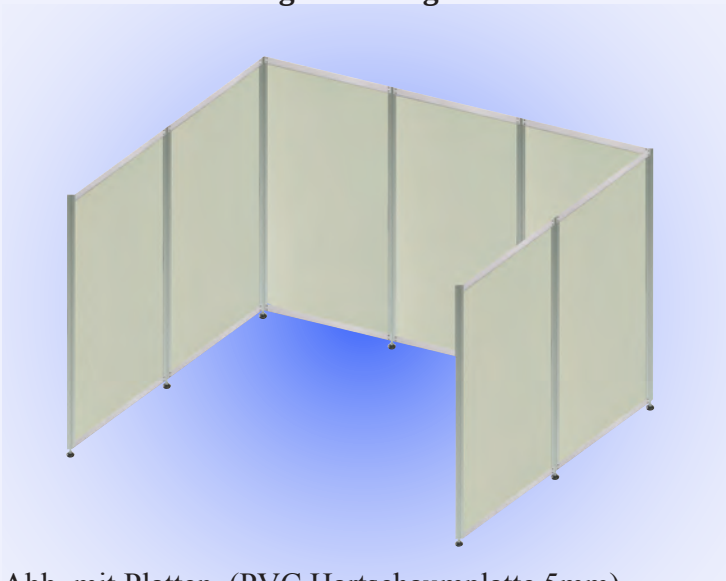

Abb. mit Platten (PVC Hartschaumplatte 5mm)

Messestand I114 „Irus-Quick 3x2m“

Aluminium-Rahmenkonstruktion teilbar, inkl. Alu H-Profilen 1217mm, justierbaren Stellfüßen, 1x Blende und 3x Langarm-strahler inkl. Leuchtmittel.
Geeignet für Plattengrößen 7x B 952 x H 2446 x 5mm,
3x B 955 x H 246 x 5mm
B 3037 x H 2500 x T 2039 mm
Gewicht: 48 kg
Lieferzeit: 5 Werktage

Artikelbezeichnung	Artikelnummer
Messestand I114	*40.314*
Messestand mit Füllung I115	*40.315*

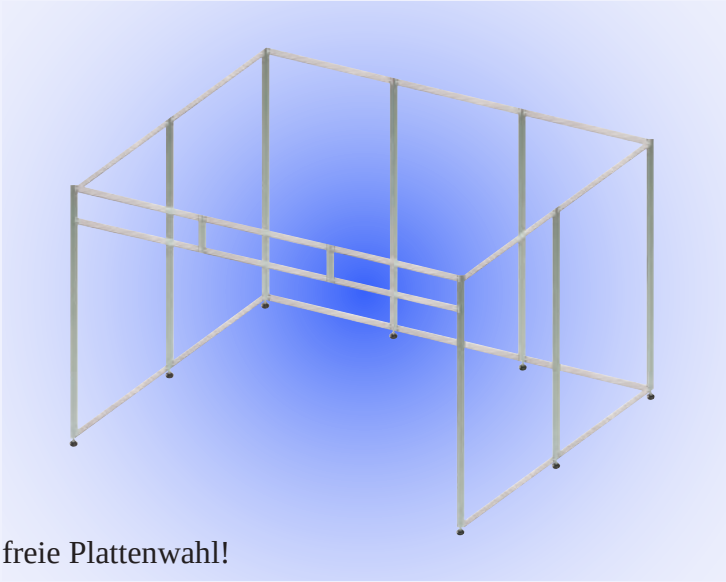

freie Plattenwahl!

Messestand I115 „Irus-Quick 3x2m“

Aluminium-Rahmenkonstruktion teilbar mit Wandfüllung (7x B 952 x H 2446 x 5mm), inkl. Alu H-Profilen 1217mm, justierbaren Stellfüßen, 1x Blende inkl. Wandfüllung (3x B 955 x H 246 x 5mm) und 3x Langarmstrahler inkl. Leuchtmittel
B 3037 x H 2500 x T 2039 mm
Gewicht: 113 kg
Lieferzeit: 5 Werktage ohne Digitaldruck

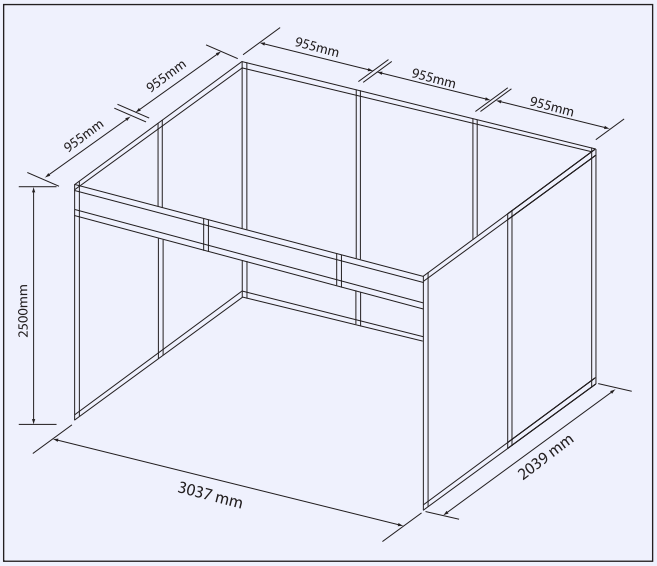

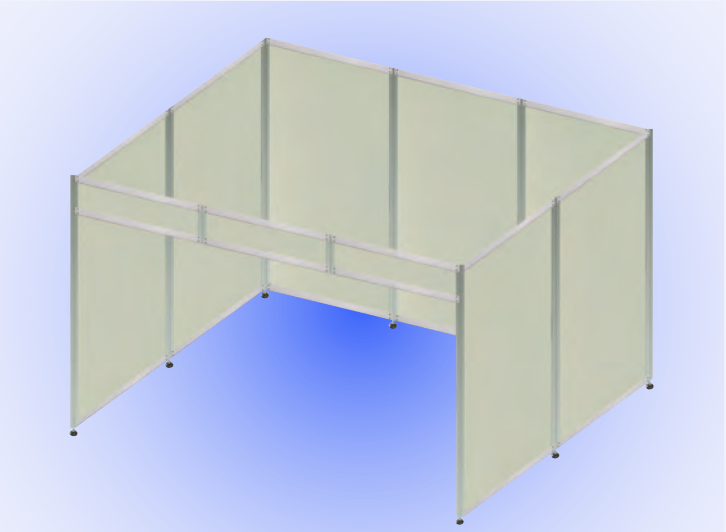

Abb. mit Platten (PVC Hartschaumplatte 5mm)

Messestand I120 „Irus-Quick 2x2m“

Aluminium-Rahmenkonstruktion teilbar, inkl. justierbaren Stellfüßen, 1x Blende, 3x Langarmstrahler inkl. Alu H-Profilen 1200mm und 3x Langarmstrahler inkl. Leuchtmittel.
Geeignet für Plattengrößen 8x B 952 x H 1212 x 5mm,
4x B 955 x H 246 x 5mm
B 2039 x H 2500 x T 2039 mm
Gewicht: 42 kg
Lieferzeit: 5 Werktage

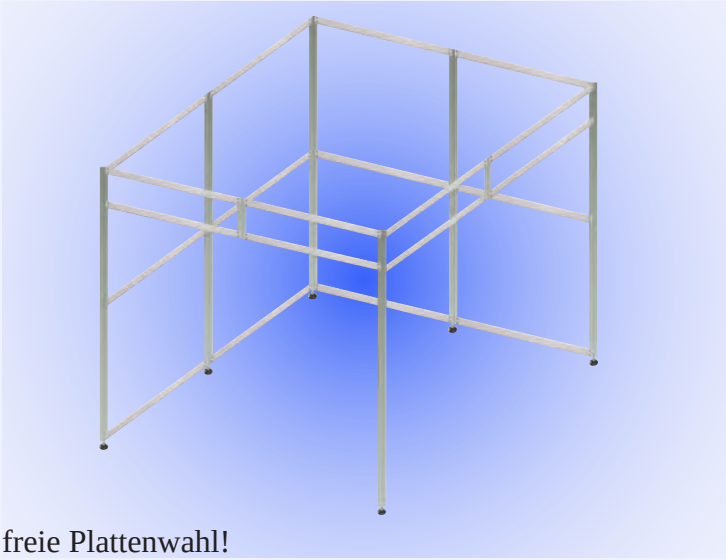

freie Plattenwahl!

Artikelbezeichnung	Artikelnummer
Messestand I120	*40.320*
Messestand mit Füllung I121	*40.321*

Messestand I121„Irus-Quick 2x2m“

Aluminium-Rahmenkonstruktion teilbar mit Wandfüllung (8x B 952 x H 1212 x 5mm), inkl. Alu H-Profilen 1200mm, justierbaren Stellfüßen, 1x Blende inkl. Wandfüllung (4x B 955 x H 246 x 5mm) und 3x Langarmstrahler inkl. Leuchtmittel
B 2039 x H 2500 x T 2039 mm
Gewicht: 90 kg
Lieferzeit: 5 Werktage ohne Digitaldruck

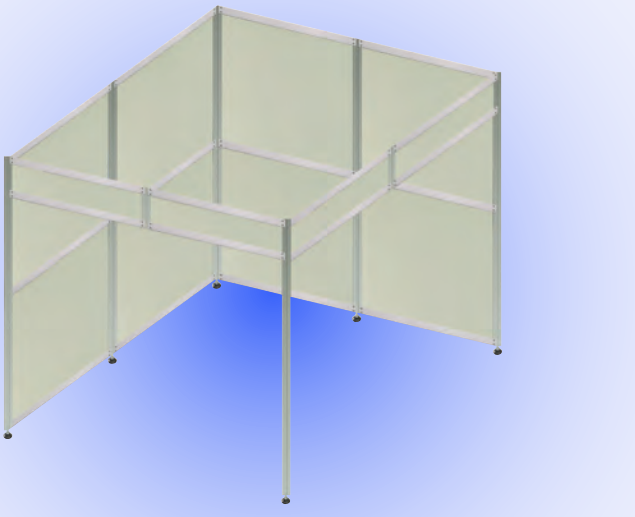

Abb. mit Platten (PVC Hartschaumplatte 5mm)

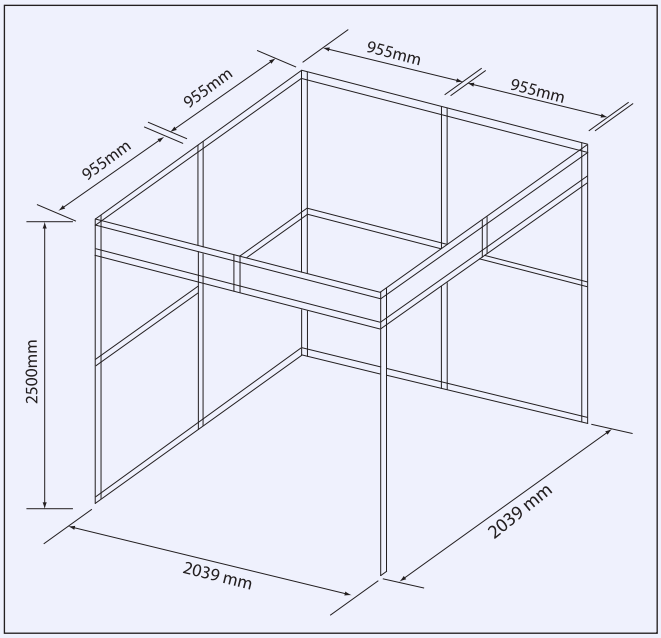

Messestand I122 „Irus-Quick 2x2m“

Aluminium-Rahmenkonstruktion teilbar, inkl. Alu H-Profilen 1217mm, justierbaren Stellfüßen, 1x Blende und 3x Langarm-strahler inkl. Leuchtmittel.
Geeignet für Plattengrößen 4x B 952 x H 2446 x5mm,
4x B 955 x H 246 x 5mm
B 2039 x H 2500 x T 2039 mm
Gewicht: 37 kg
Lieferzeit: 5 Werktage

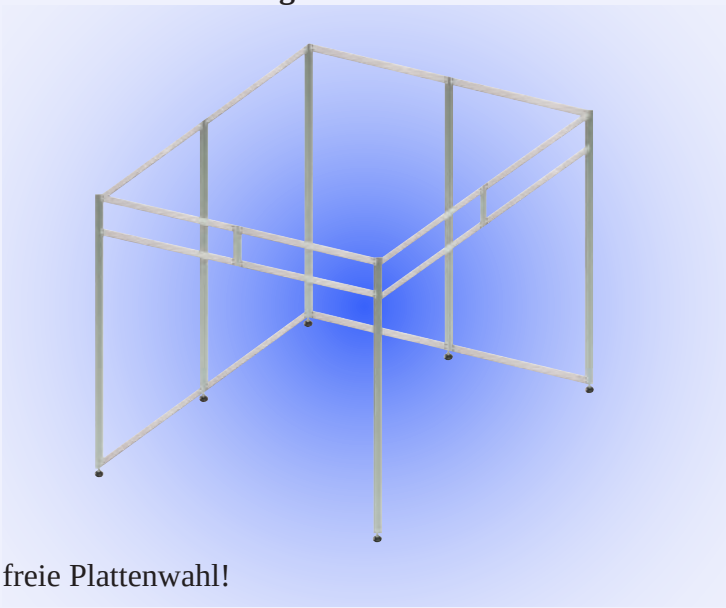

freie Plattenwahl!

Artikelbezeichnung	Artikelnummer
Messestand I122	*40.322*
Messestand mit Füllung I123	*40.323*

Messestand I123„Irus-Quick 2x2m“

Aluminium-Rahmenkonstruktion teilbar mit Wandfüllung (4x B 952 x H 2446 x 5mm), inkl. Alu H-Profilen 1217mm, justierbaren Stellfüßen, 1x Blende inkl. Wandfüllung (4x B 955 x H 246 x 5mm), und 3x Langarmstrahler inkl. Leuchtmittel
B 2039 x H 2500 x T 2039 mm
Gewicht: 82 kg
Lieferzeit: 5 Werktage ohne Digitaldruck

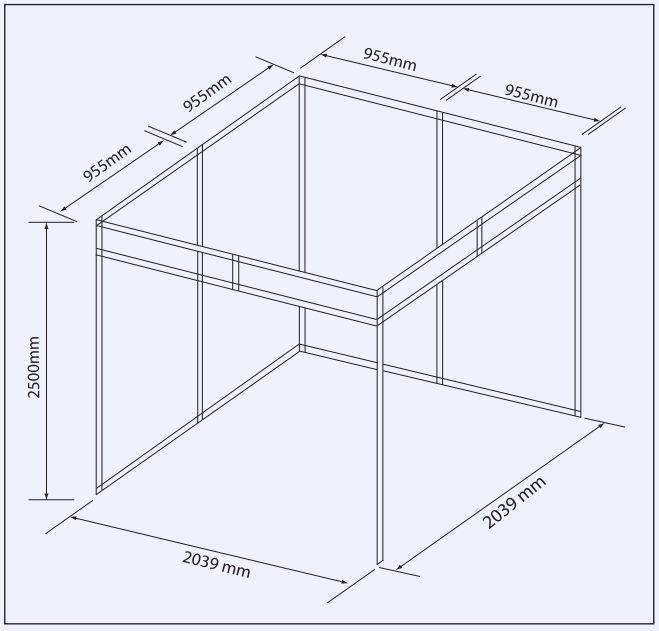

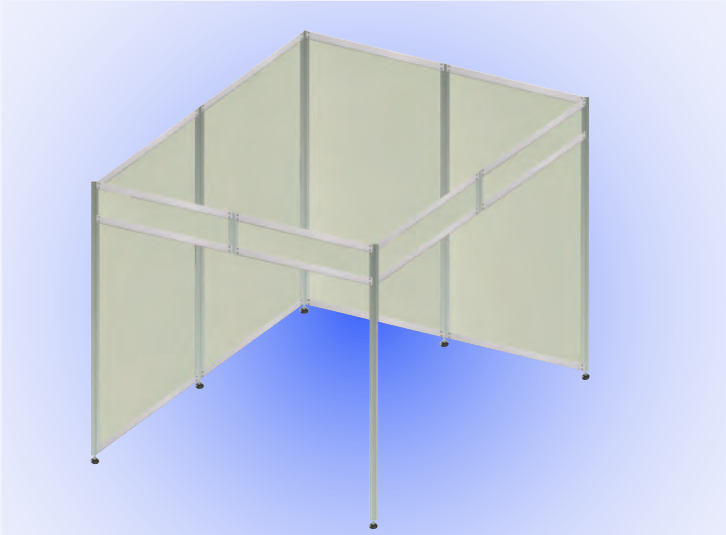

Abb. mit Platten (PVC Hartschaumplatte 5mm)

Messestände mit Stoffbahnen

Durch das Klettverschlußsystem lässt sich einfach, bequem und schnell eine Werbefläche aufziehen oder austauschen.

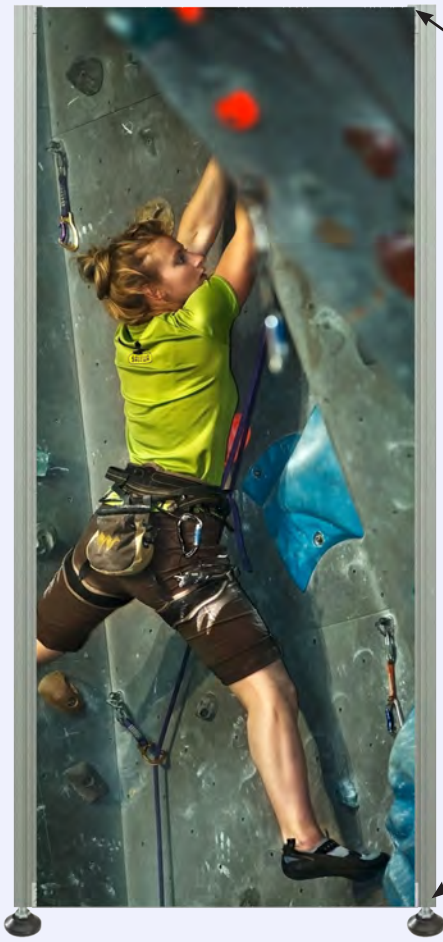

Abziehen oder neu aufziehen!
Einfach und schnell ohne Werkzeug.

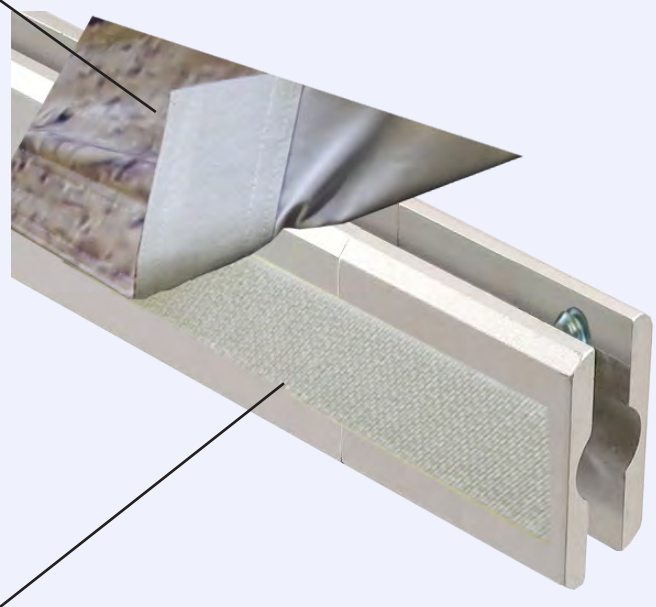

Grundmodul 180° Z114

Aluminium-Rahmenkonstruktion teilbar,
inkl. justierbaren Stellfüßen und 1x Stoffbahn
mit Digitaldruck oder neutral B 980 x H 2500mm.
Material: Aluminium
Oberfläche: silberfarbig eloxiert E6/EV1
Gewicht: 11kg
Lieferzeit: 8 Werktage mit Digitaldruck

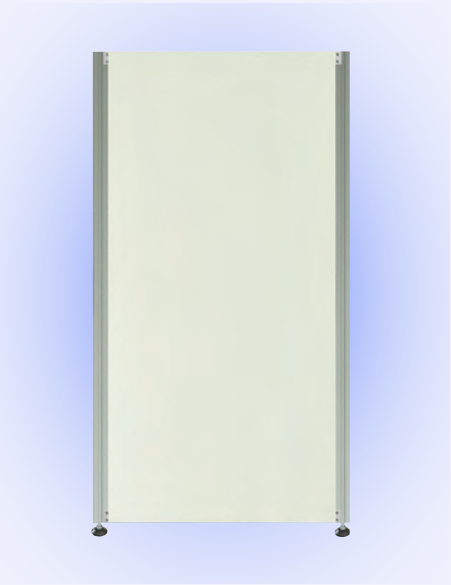

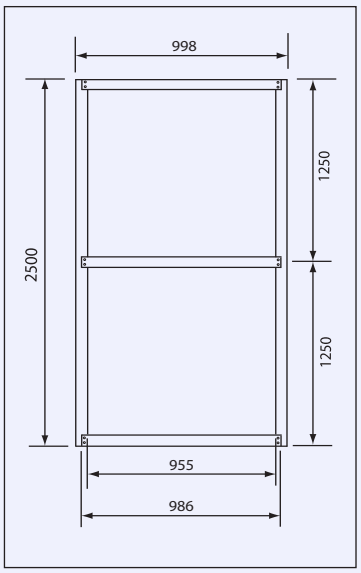

Artikelbezeichnung	Artikelnummer
Z114	*41.101*
Z115	*41.105*

Anbaumodul 180° Z115

Aluminium-Rahmenkonstruktion teilbar,
inkl. justierbaren Stellfüßen und 1x Stoffbahn
mit Digitaldruck oder neutral B 980 x H 2500mm.
Material: Aluminium
Oberfläche: silberfarbig eloxiert E6/EV1
Gewicht: 7,5 kg
Lieferzeit: 8 Werktage mit Digitaldruck

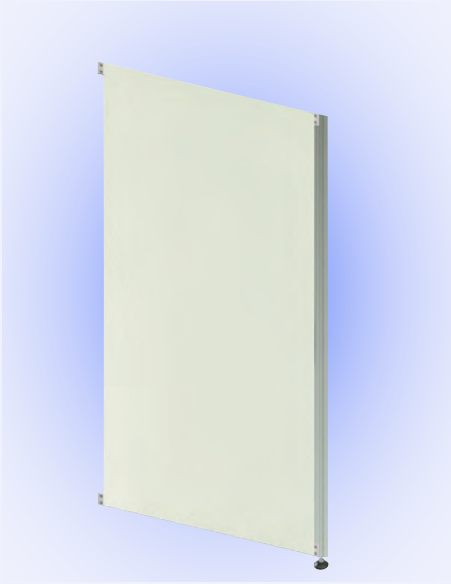

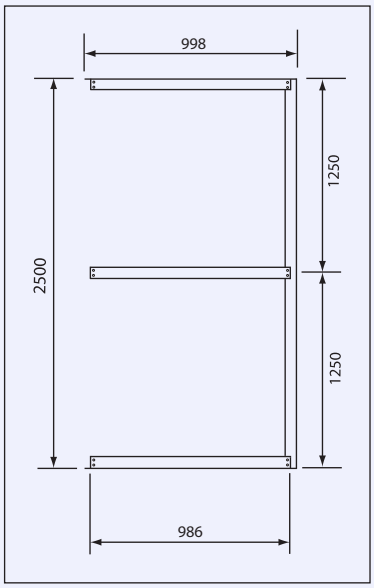

Blende Grund-, und Anbaumodul Z116

Aluminium-Rahmenkonstruktion mit Spitzschrauben
inkl. 1x Stoffbahn mit Digitaldruck oder neutral
B 980 x H 300mm
Material: Aluminium
Oberfläche: silberfarbig eloxiert E6/EV1
Gewicht: 1,2 kg
Lieferzeit: 8 Werktage mit Digitaldruck

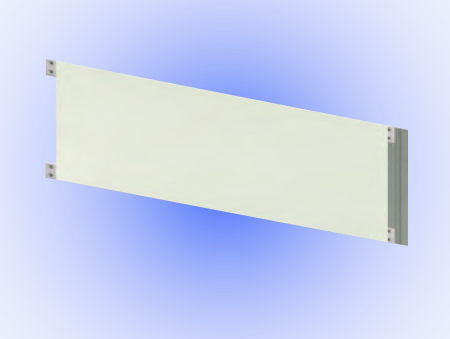

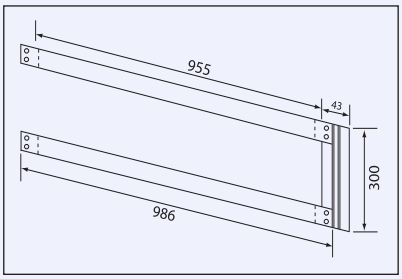

Artikelbezeichnung	Artikelnummer
Z116	*41.109*
Z117	*41.112*

Kabine Z117

Aluminium-Rahmenkonstruktion teilbar
inkl. justierbaren Stellfüßen und 2x Stoffbahnen
mit Digitaldruck oder neutral B 980 x H 2500mm..
Material: Aluminium
Oberfläche: silberfarbig eloxiert E6/EV1
Gewicht: 16 kg
Lieferzeit: 8 Werktage mit Digitaldruck

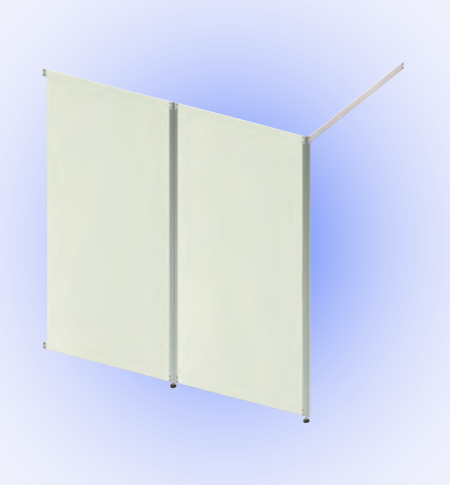

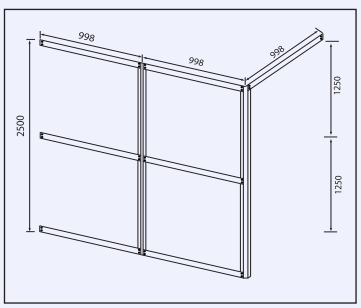

Messestand I124„Irus-Quick 1x3m“

Aluminium-Rahmenkonstruktion teilbar, inkl. justierbaren Stellfüßen, 5x Stoffbahnen mit Digitaldruck oder neutral
B 980 x H 2500mm und 3x Langarmstrahler inkl. Leuchtmittel
B 2039 x H 2500 x T 2039 mm
Gewicht: 40 kg
Lieferzeit: 8 Werktage mit Digitaldruck

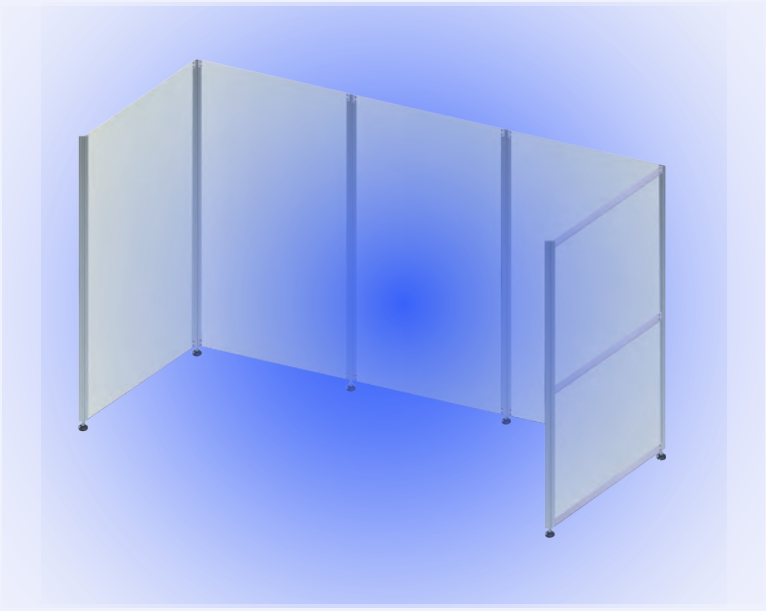

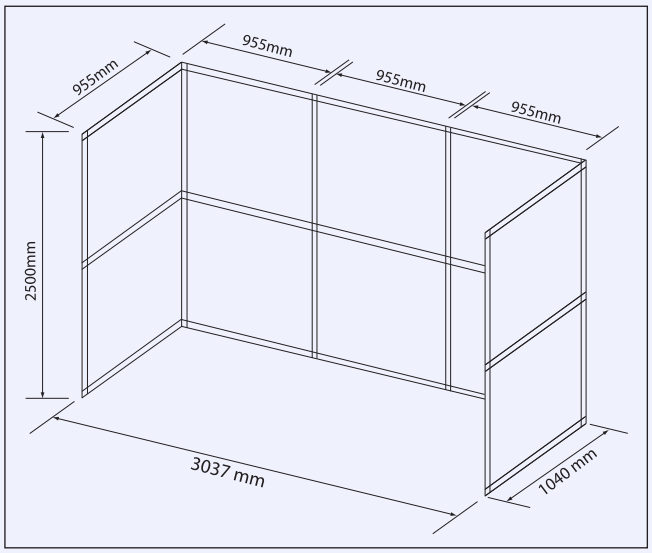

Artikelbezeichnung	Artikelnummer
I124	*41.301*
I125	*41.303*

Messestand I125 „Irus-Quick 1x3m“

Aluminium-Rahmenkonstruktion teilbar, inkl. justierbaren Stellfüßen, 5x Stoffbahnen mit Digitaldruck oder neutral
B 980 x H 2500mm und 3x Langarmstrahler inkl. Leuchtmittel.
1x Blende inkl. Stoffbahnen (3x B 980 x H 300mm) und
3x Langarmstrahler inkl. Leuchtmittel
B 3037 x H 2500 x T 1040 mm
Gewicht: 47 kg
Lieferzeit: 8 Werktage mit Digitaldruck

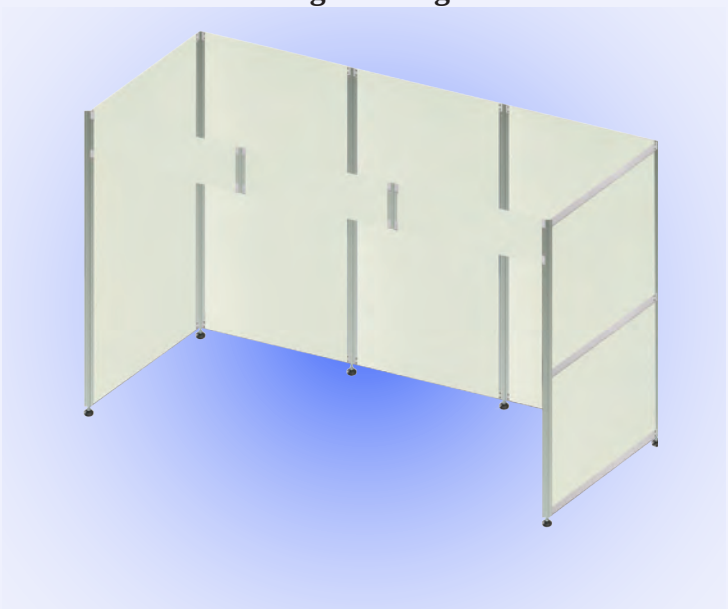

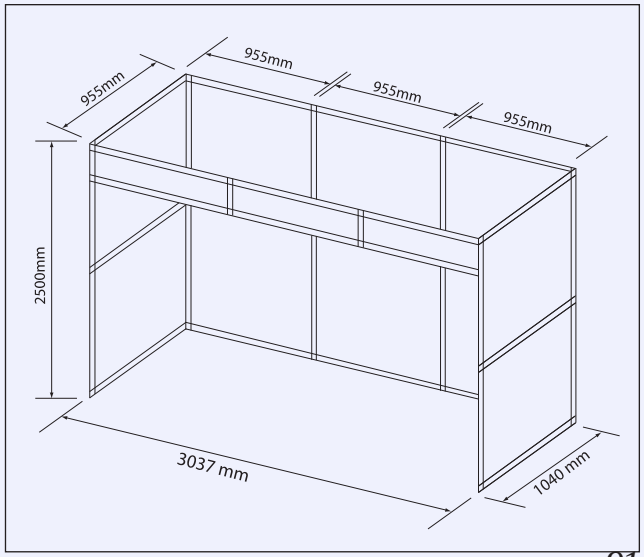

Messestand I126„Irus-Quick 2x3m“

Aluminium-Rahmenkonstruktion teilbar, inkl. justierbaren Stellfüßen, 7x Stoffbahnen mit Digitaldruck oder neutral
B 980 x H 2500mm und 3x Langarmstrahler inkl.Leuchtmittel
B 2039 x H 2500 x T 2039 mm
Gewicht: 55 kg
Lieferzeit: 8 Werktage mit Digitaldruck

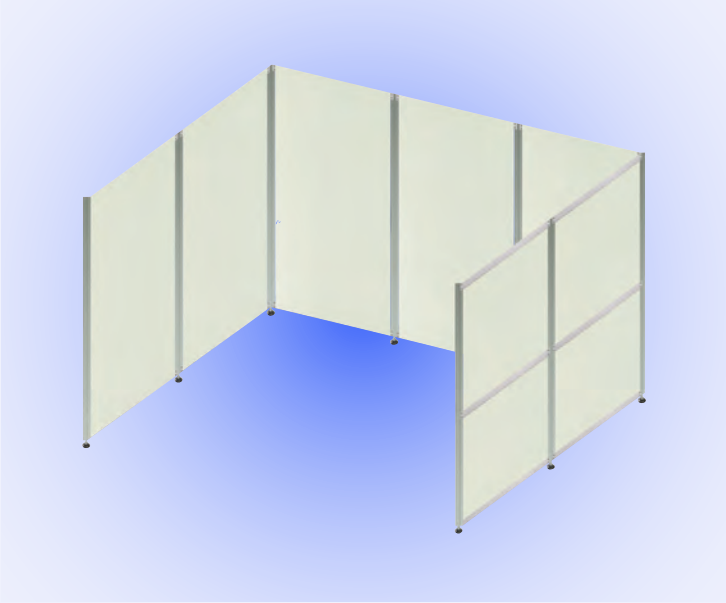

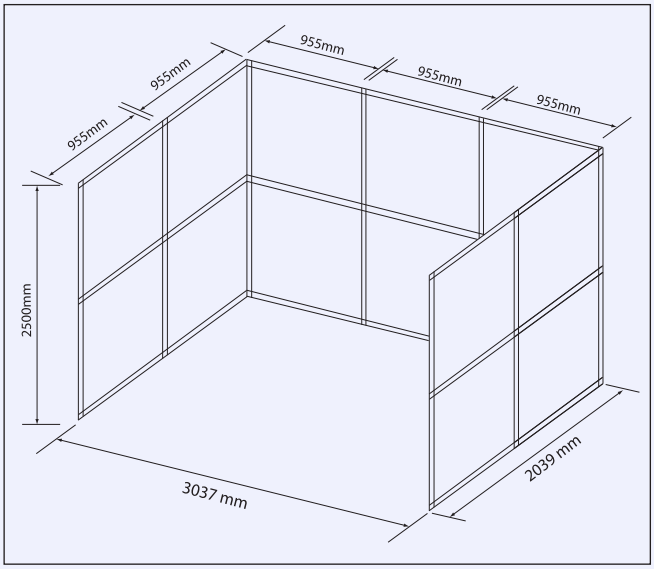

Messestand I127 „Irus-Quick 2x3m“

Aluminium-Rahmenkonstruktion teilbar, inkl. justierbaren Stellfüßen, 7x Stoffbahnen mit Digitaldruck oder neutral
B 980 x H 2500mm und 3x Langarmstrahler inkl. Leuchtmittel.
1x Blende inkl. Stoffbahnen (3x B 980 x H 300mm) und 3x Langarmstrahler inkl. Leuchtmittel
B 3037 x H 2500 x T 1040 mm
Gewicht: 62 kg
Lieferzeit: 8 Werktage mit Digitaldruck

Artikelbezeichnung	Artikelnummer
I126	*41.309*
I127	*41.311*

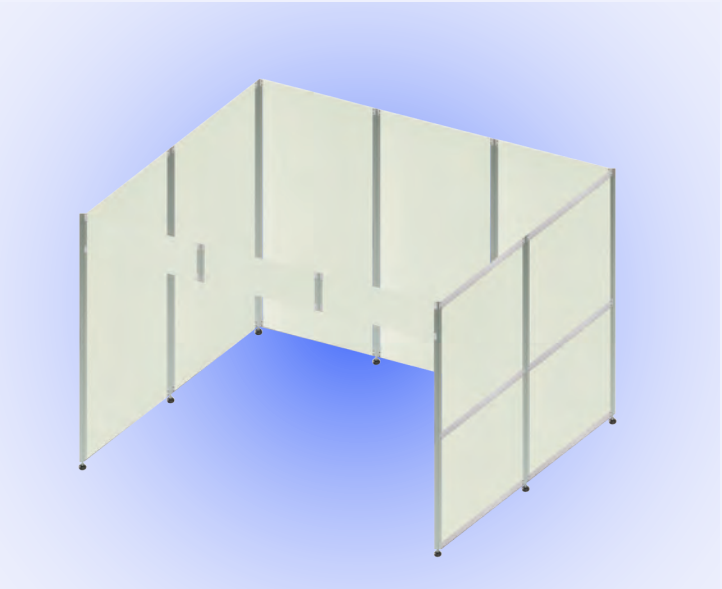

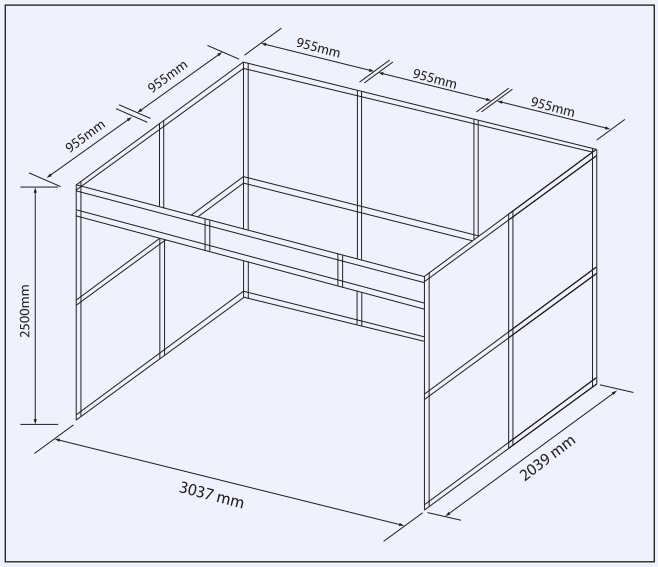

Messestand I128 „Irus-Quick 2x2m“

Aluminium-Rahmenkonstruktion teilbar, inkl. justierbaren
Stellfüßen, 4x Stoffbahnenmit Digitaldruck oder neutral
B 980 x H 2500mm und 3x Langarmstrahler inkl. Leuchtmittel.
1x Blende inkl. Stoffbahnen (4x B 980 x H 300mm) und
3x Langarmstrahler inkl. Leuchtmittel
B 3037 x H 2500 x T 1040 mm
Gewicht: 39 kg
Lieferzeit: 8 Werktage mit Digitaldruck

Artikelbezeichnung	Artikelnummer
I128	*41.321*

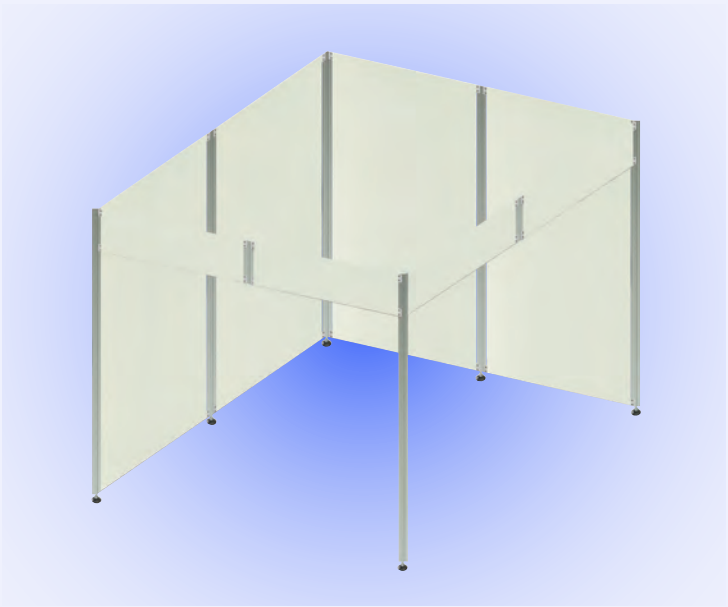

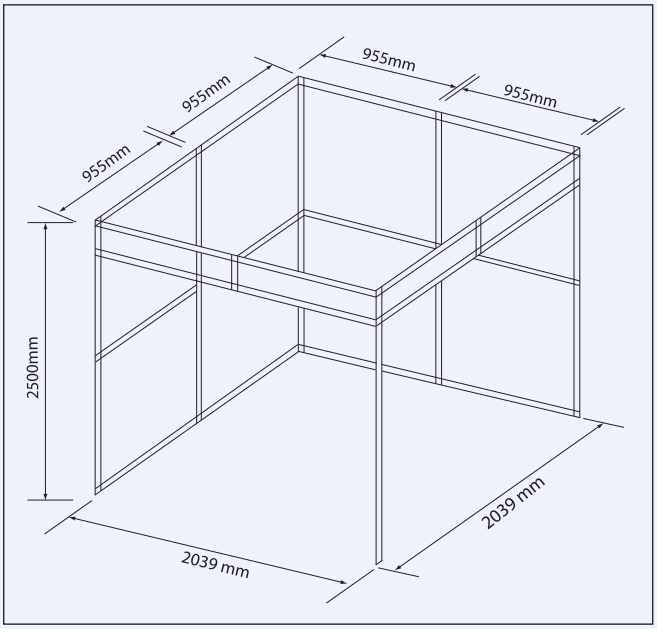

Werbewürfel

Aluminium-Rahmenkonstruktion zum Aufhängen inkl.
4x Ringschrauben, inkl. Stoffbahn, ohne Beleuchtung

41.121 H x B x T: ca. 500 x 1041 x 1041 mm Gewicht: 12,5 kg
41.122 H x B x T: ca. 750 x 1041 x 1041 mm Gewicht: 14,0 kg
41.123 H x B x T: ca. 1000 x 1041 x 1041 mm Gewicht: 18,0 kg
mit kundeneigenen Motiven

Lieferzeit: 7 Werktage ohne Digitaldruck

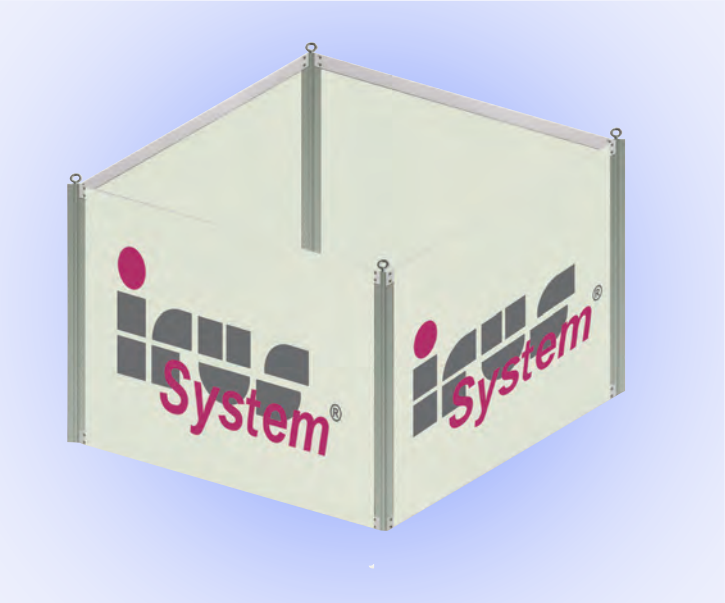

Artikelbezeichnung	Artikelnummer
Messewürfel	*41.121*
Messewürfel	*41.122*
Messewürfel	*41.123*

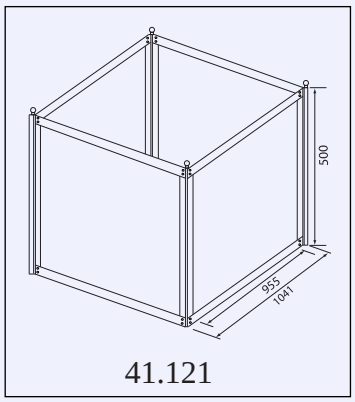

41.121

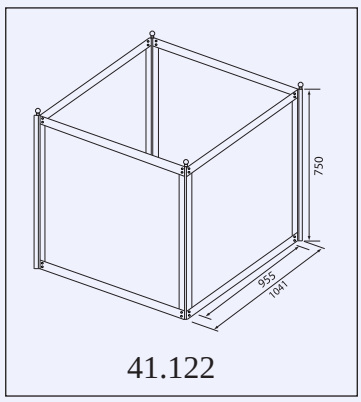

41.122

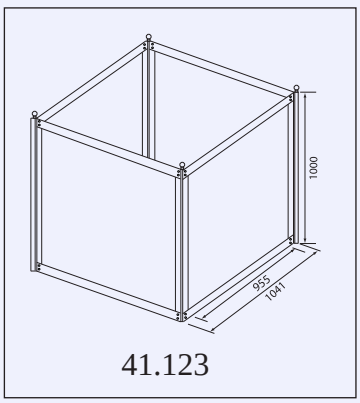

41.123

Messeturm

Aluminium-Rahmenkonstruktion inkl. Stoffbahn,
ohne Beleuchtung

41.127 H x B x T: ca. 2000 x 1041 x 1041 mm Gewicht: 31,0 kg
41.128 H x B x T: ca. 2500 x 1041 x 1041 mm Gewicht: 35,0 kg
mit kundeneigenen Motiven

Lieferzeit: 7 Werktage ohne Digitaldruck

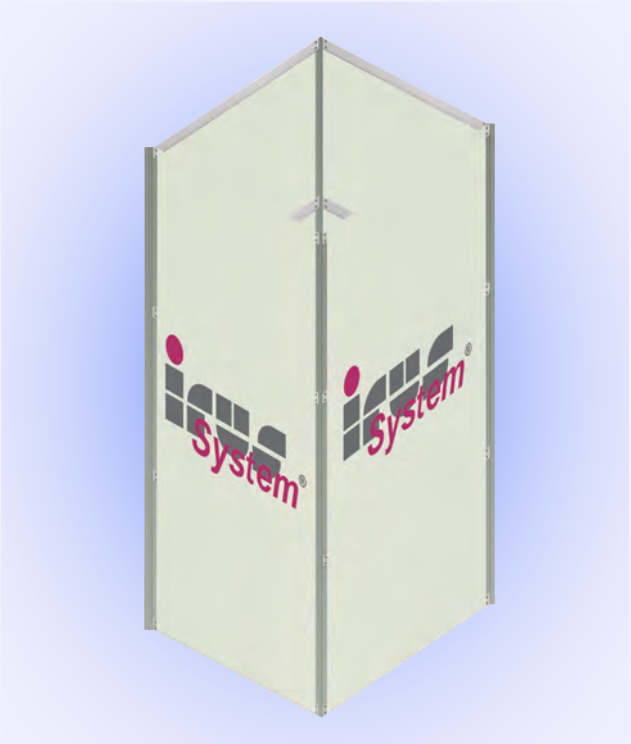

Artikelbezeichnung	Artikelnummer
Messeturm	*41.127*
Messeturm	*41.128*

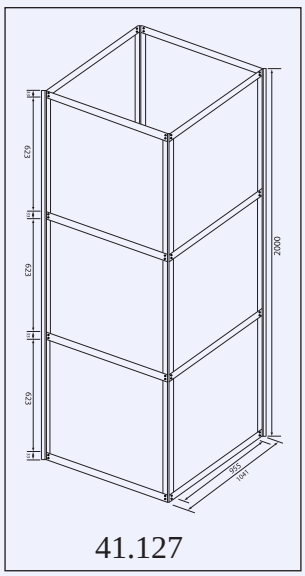

41.127

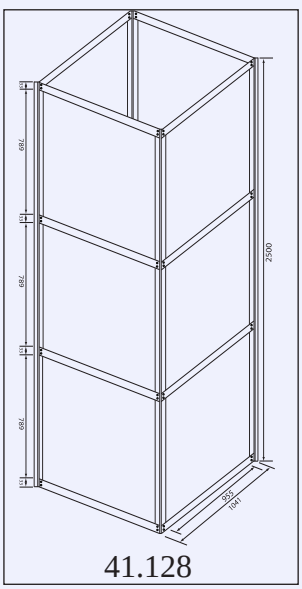

41.128

Vielseitig einsetzbar!

irus System
Kirchstraße 15
D-78176 Blumberg

Tel. +49 7702 / 3685
Fax +49 7702 / 9045

info@irus-system.com
www.irus-system.com
www.irus-displays.com

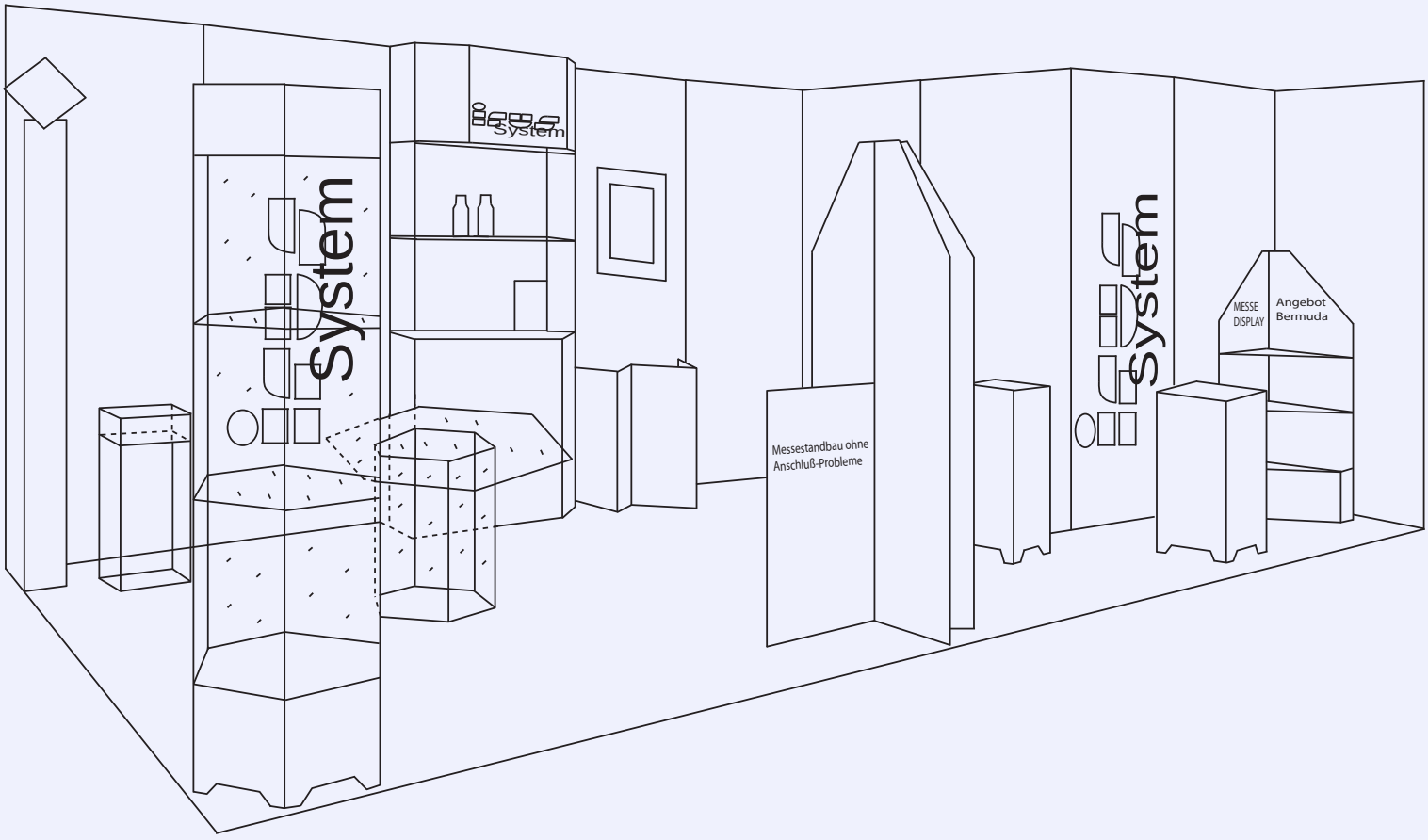

Technische Änderungen bleiben vorbehalten.